KIT BOB30
Beninca Heady vezérléssel



Használati és üzembe helyezési utasítás

Köszönjük, hogy az általunk forgalmazott, Benincá BOB típusú szettet választotta. A Benincá cég kínálatában található összes termék több éves gyártási tapasztalat, folyamatos fejlesztés, a magas minőségű anyagok felhasználásának, ill. a legfejlettebb technológiák alkalmazásának együttes eredménye. Mindezek alapján megbízható, üzembiztos, tartós, különleges körülmények között is működőképes termékeket kínálunk a minket választóknak.

89/392/EEC, Art.4.2, Annex II/B
73/23/CEE, 93/68/CEE,
89/336/CEE, 93/68CEE
EN 61000-6-3, EN 61000-6-1, EN 60335-1

A motorok technikai adatai

Tápfeszültség	230 V
Áramfelvétel	1,8 A
Tolóerő	2300 N
Nyitásidő (90° esetén)	18 s
Max. szárny méret	3 m*
Védelmi fokozat	IP 44
Munkaciklusok száma	15-20/óra
Működési hőmérséklet	-20°C/+70°C
Zajszint	≤ 70dB
Kondenzátor	12.5 μF
Kenés	zsír
Súly	8.2 Kg

* A kapu magasságától és szélállóságától függ, ezt fel kell mérni!

Mechanikai méretek

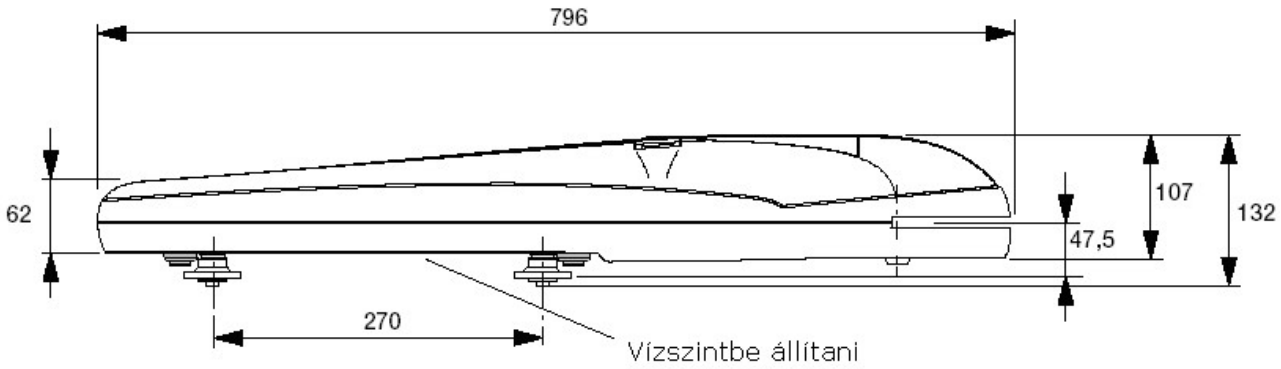

Figyelmeztetés

A szerelés elkezdése előtt olvassa el ezen tájékoztatót! Tilos az eszközt az előírtak ellenére, más célra használni. A felhasználót ki kell oktatni a működésről. A Beninca termékek biztonsági címkékkel vannak ellátva, ezek sérülése a garancia elvesztését eredményezi. A mozgató motorok eredeti Benincá alkatrészeket tartalmaznak, melyek mindegyike az érvényben lévő európai normatíváknak maradéktalanul megfelel.

Általános tájékoztató

A mozgató motorok tökéletes működéséhez, a kapuszárnyaknak a következő feltételeket kell teljesíteniük:
Erős, stabil felépítés.
A zsanérok nem lötyöghetnek, a kapu nyitása és zárása könnyű legyen.
A két szárny egymásra takarása tökéletes legyen.

Méretezés

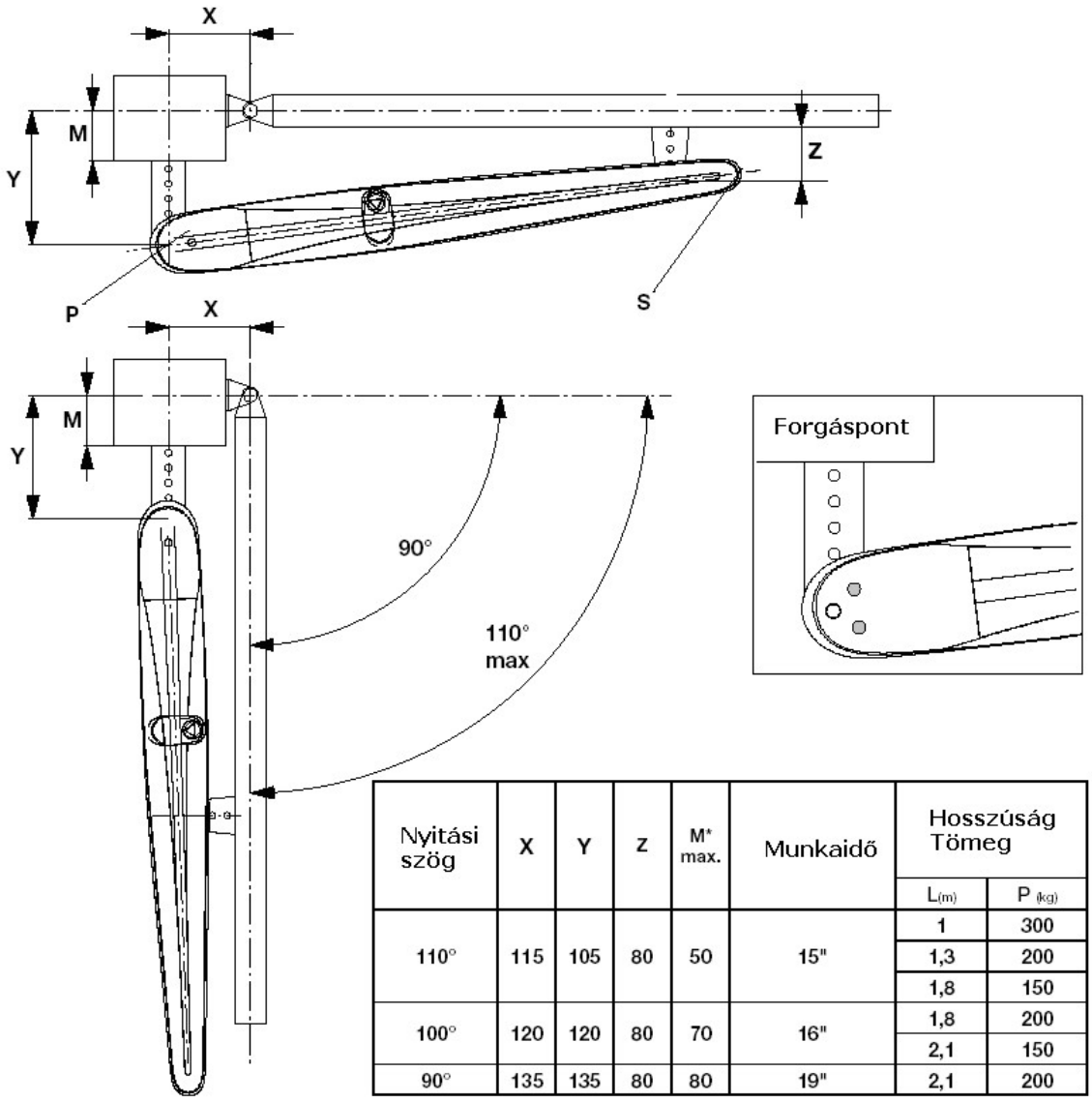

Nyitási szög	X	Y	Z	M* max.	Munkaidő	Hosszúság Tömeg	
						L(m)	P (kg)
110°	115	105	80	50	15"	1	300
						1,3	200
						1,8	150
100°	120	120	80	70	16"	1,8	200
						2,1	150
90°	135	135	80	80	19"	2,1	200

A motorok felszerelése

Határozza meg a motorok földtől való magasságát hóhatár, illetve felfröccsenő esővíz ne érje el. Az előző ábránál megadott értékeknek megfelelően hegessze fel a „P” jelű tartót. Csukott kapuszárnynál, a megadott értékeknek megfelelően hegessze fel az „S” jelű kengyelt egy kellően erős tartóra. Ebben az állapotban a hajtómotor nem lehet teljes végállás ütköztetésen.
A záró fedél F jelű csavarjának eltávolítása után vegye le a fedelet. A T, a D, és az L alkatrészek segítségével, rögzítse a motort a P kengyelhez.
Végül a V és R tartozékokkal csavarozza a motor hegyét az S kengyelhez.
A motoron lévő furatok megkönnyítik az eszközök könnyebb pozicionálását. Az opcionálisan rendelhető állítható kengyelek B.SR megkönnyítik a szerelést, a pontos beállítást, ill. szükségtelenné teszik a hegesztések egy részét.

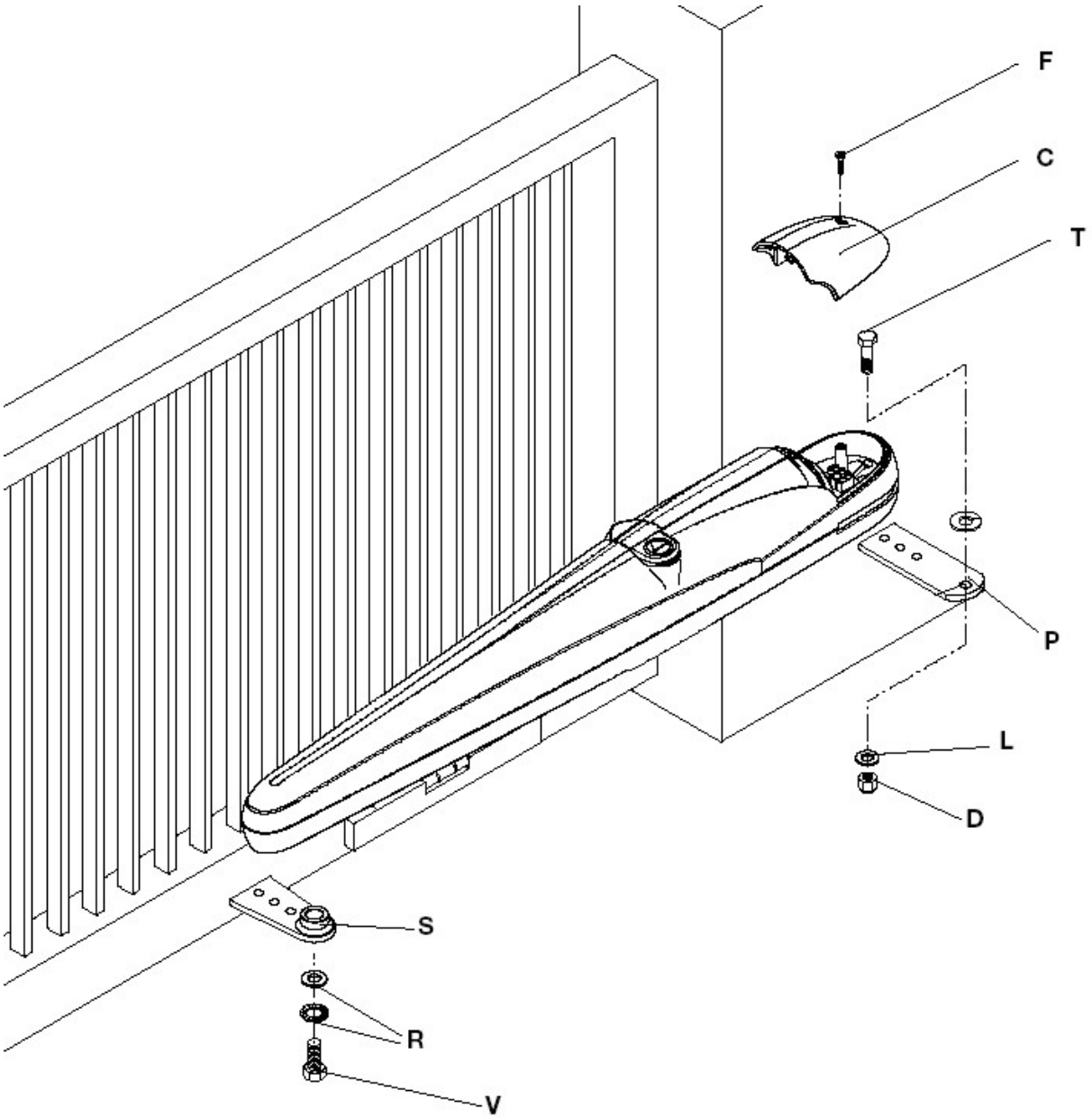

Mechanikus végállások

Mivel a motorok nem rendelkeznek végállás-kapcsolóval, a kapuszárnyakat, nyitási és zárási mechanikus ütközővel kell ellátni.
Abban az esetben, ha mechanikus ütközők nem állnak rendelkezésre, vagy ezek felszerelésére nincs lehetőség, használhatjuk a motorházba integrált mechanikus ütközőket. Ebben az esetben fontos, hogy a motor nyomatéka be legyen állítva.

Mechanikus ütköztetés a motoron belül

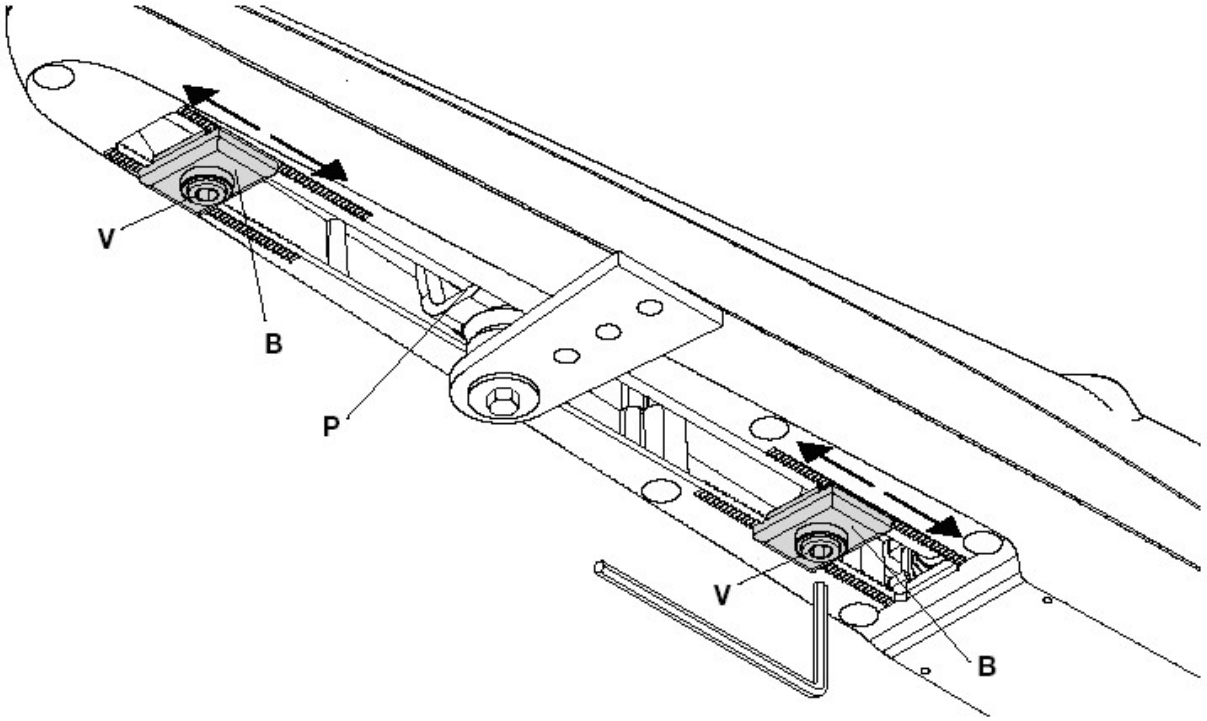

1. Oldja a motor tengelykapcsolóját
2. A V jelű csavarokat lazítsa meg, a B jelű bak elmozdítható.
3. A kapuszárnyat állítsa teljes végállásba. (Nyitás/zárás)
4. A B jelű bakot ütközésnél rögzítse.

Bekötések

Minden elektromos bekötést feszültségmentes állapotban végezzen!

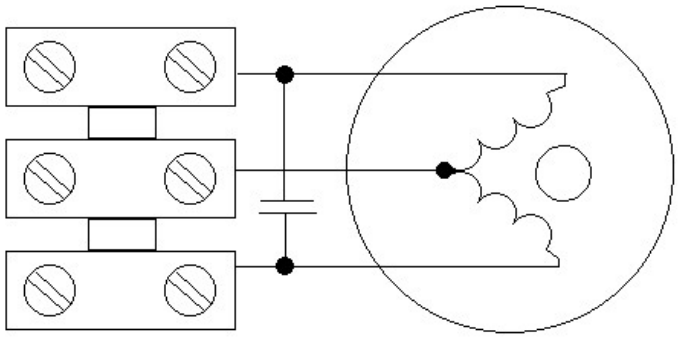

Kábelszínek:

Piros … nyitó fázis
Fekete . közös, a motor „nulla” vezetéke
Fehér (új motor esetén piros) záró fázis
A földelés a GND ponton keresztül.

A hálózat védőföldjét kösse a motor házán lévő földelési ponthoz**.**
A segédfázis-kondenzátort a nyitó, és záró irány közé kell bekötni, de ezt a vezérlésnél kell elhelyezni, mert a motorban nem fér el. Építse ki a kábelbekötést a G szigetelőgyűrűn keresztül. A bekötést a motorban található sorkapcson keresztül kell elvégezni.

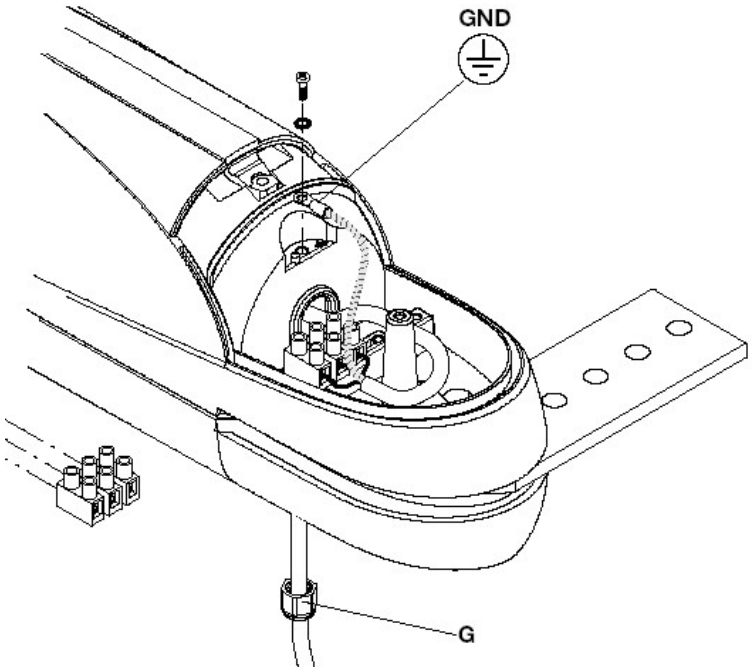

Kézi működtetés áramszünet esetén

Üzemzavar vagy áramszünet esetén, a motor kézzel működtethető.
Nyissa ki a kioldó záró fedelet a hozzá tartozó kulccsal.
A készletben található speciális kulccsal oldhatja ki a motorokat.
A kapcsolat helyreállításához csavarja a kulcsot a kiinduló állásba.
Vegye ki a kulcsot és zárja vissza a fedelet.

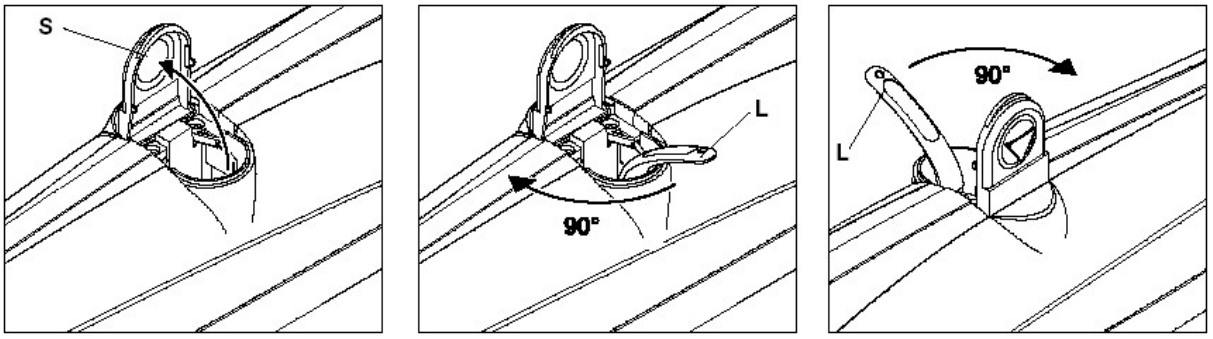

Karbantartás

Havonta ellenőrizze a kézi kioldó szerkezet működését, valamint a csigaorsó futását. Amennyiben valamilyen rendellenességet tapasztal, hívjon szerelőt. A karbantartásokat, javításokat szakemberrel végeztesse. A szakszerűtlen beavatkozások baleseteket idézhetnek elő. A kapumozgató nem igényel rendszeres karbantartást, de működés, ill. a biztonsági kiegészítők időről-időre való ellenőrzése szükséges. Ezek elmaradása idő előtti elhasználódást, balesetveszélyt okozhat. Ne szedje szét a motort, mert azok alkatrészei otthoni körülmények között nem javíthatók!

HEADY

230V- os kétmotoros vezérlő

VER: 1.5



MINDEN BEKÖTÉSI PONT KÖTÉSÉT FESZÜLTSÉGMENTES ÁLLAPOTBAN VÉGEZZE, MERT AKÁR EGY SZABAD VEZETÉKVÉG IS OKOZHAT OLYAN ZÁRLATOT, MELY UTÓLAG NEM JAVÍTHATÓ!

A VEZÉRLÉS ÉRINTÉSE ELŐTT FÖLDELJE LE MAGÁT AZ ELEKTROSZTATIKUS FELTÖLTŐDÉS LEVEZETÉSÉRE!

A doboz felszerelése:

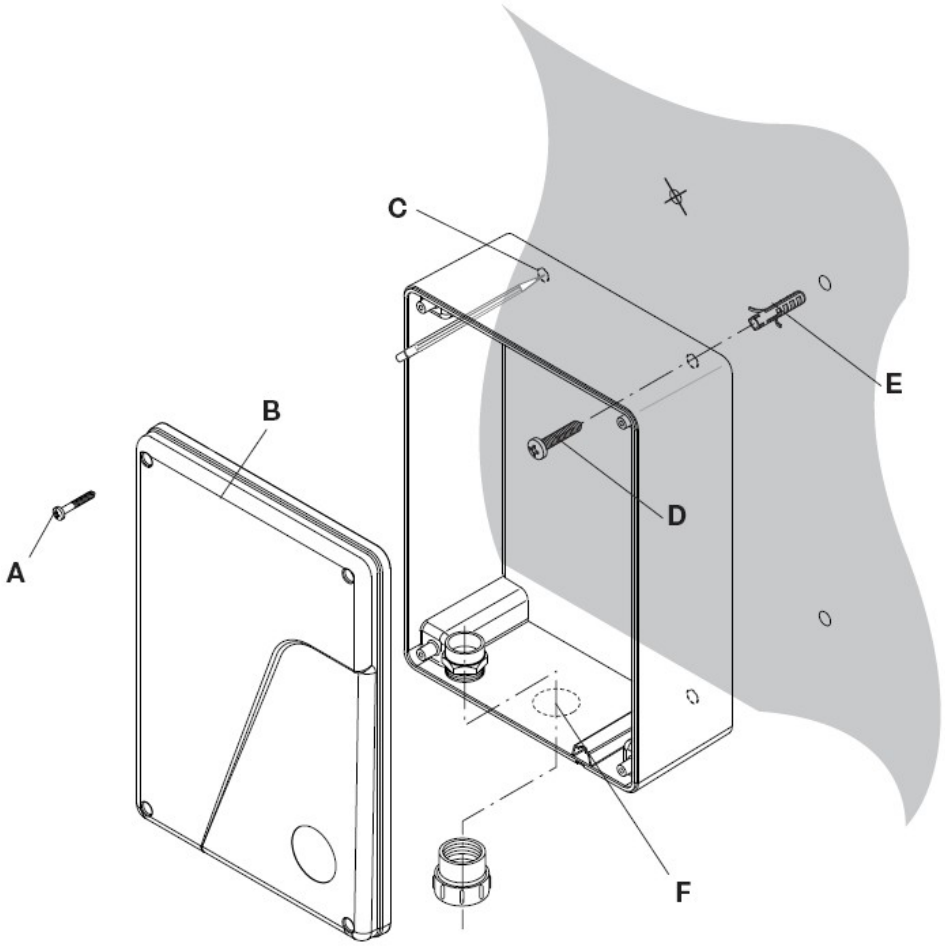

1, Csavarozza szét a dobozt, a doboz oldalán lévő csavarokat (A) távolítsa el, majd vegye le a fedelet.
2, Mielőtt hozzáérne a panelhez, földelje le magát, érjen kézzel a kapuhoz, vagy a talajhoz a sztatikus feltöltődés elleni védelem érdekében!
3, Vegye ki a panelt a dobozból.
4, Fúrja ki a dobozt négy helyen a kikönnyítéseknél (C) 4-5mm-es fúróval.
5, Jelölje át a dobozt a falra, lehetőleg olyan magasra, ahol a hó, víz sár nem érheti (a leesett hó ne lepje be).
6, Készítsen 4 db 6-8mm-es furatot a falra.
7, Helyezzen a furatokba megfelelő tiplit (E) a csavarok rögzítésére.
8, A kábelek bekötéséhez használjon tömszelencéket, ezek furatát szintén a doboz alján lévő kikönnyítéseknél (F) készítse el.
9, Szerelje fel a falra a dobozt a megfelelő csavarok (D) segítségével.
10, Tegye vissza a panelt a dobozba.
11, Húzza be a kábelezést a tömszelencéken keresztül.

Panelrajz:

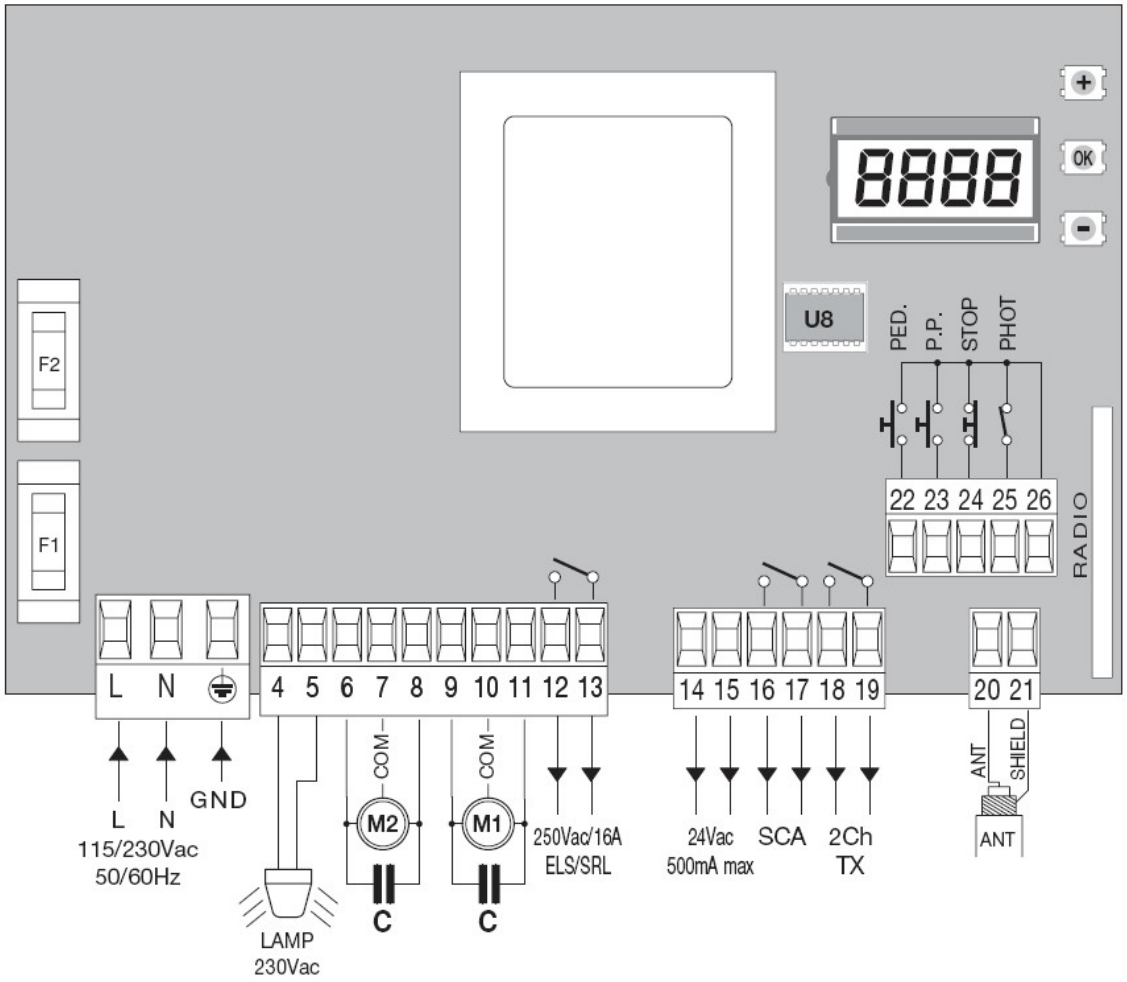

Bemenet/Kimenet funkciók

HEADY		
Kapcsok	Funkció	Leírás
L-N-GND	Betáplálás	230Vac, L-fázis, N-nulla, GND-Védőföld
4-5	Villogó	Villogó csatlakozás 230V 40W max. villogtatós típus
6-7-8	Motor2	2-es motor kimenet, 6-zár, 7-közös, 8-nyit
9-10-11	Motor1	1-es motor kimenet, 9-zár, 10-közös, 11-nyit
12-13	ELS-SRL	Feszültségmentes relé kimenet, kiegészítő lámpához, elektromos zárhoz, Lsd.: TLS paraméter
14-15	24 Vac	Kiegészítők táp kimenete 24Vac/0,5A max
16-17	SCA	Feszültségmentes relé kimenet- Kapu állapot visszajelzés
18-19	2CH/TX	Feszültségmentes relé kimenet 2. rádió csatorna, vagy fototeszt kimenet lsd.: 2CH funkció
20-21	Antenna	Antenna csatlakozás (20-jel/21-árnyékolás)
22	PED	Kiskapu nyomógomb bemenet (N.O. kapcsolat), az 1-es motor nyitását vezérli teljes nyitásra
23	Nyit-Stop-Zár-Stop	Nyit-Stop-Zár-Stop nyomógomb bemenet (N.O. kapcsolat)
24	STOP	STOP gomb bemenet (N.C. kapcsolat)
25	PHOT	Fotocella bemenet aktív csak zárásban
26	COM	Közös végálláshoz és minden vezérlési bemenethez

Olvadóbiztosítók:
F1: F6,3A Motor védelem
F2: T100mA Transzformátor védelem

Telepítés menete:
1, Kapcsolja le a tápfeszültséget!
2, Kösse be a vezérlésbe csak a motorokat, helyezze félállásba a kapuszárnyakat, majd zárja vissza a kuplungokat. Adja vissza a tápfeszültséget, majd adjon parancsot (pillanatnyi rövidzár a COM és PP bemenet közé), vagy nyomja le a „-” gombot egyszer.
A vezérlőn az SCA relé lassan kattog- ez nyitás jelent.
3, A kapuszárnyaknak nyitni kell. Először indul a motor1 és másodiknak indul a motor2. Ha nem így történik, fordítson irányokat a motorokon, vagy cserélje fel a motorok bekötését, majd kezdje elölről a telepítést (tápfeszültség le, ismét félállásba a kapuszárnyak stb.).
4, Belépés a programozásba:
1, nyomja meg a PG gombot, a kijelzőn a PAR felirat jelenik meg (paraméterek).
2, Ha ismét a „PG” gombot nyomja, akkor a paraméterek almenübe lép.
3, Az almenüben a „+” és „-” gombokkal lépkedhet a beállítható paraméterek között, az aktuális paraméterre lépve nyomja meg a PG gombot.
4, A kijelző az aktuális paraméter értékét mutatja. A „+” és „-” gombokkal változtathat az értéken.
5, Nyomja meg ismét a PG gombot, ekkor a „PRG” felirat jelenik meg, ezzel elmentette az aktuális értéket.
6, Visszafelé a „+” és „-” gombokat egyszerre lenyomva feljebb léphet a menüben.

5, Amennyiben jók a motorirányok, kösse be a fotocellákat, és ellenőrizze a működésüket.
Állítsa be a motorok erejét! Ezt tapasztalati úton állítsa be úgy, hogy a hideg időben is gond nélkül legyen a motorban tartalék.
6, Állítsa be a motorok munkaidejét, a további funkciókat, és tanítsa fel a rádióadókat.

Fotocella elektromos zár és egyéb kiegészítők bekötése:

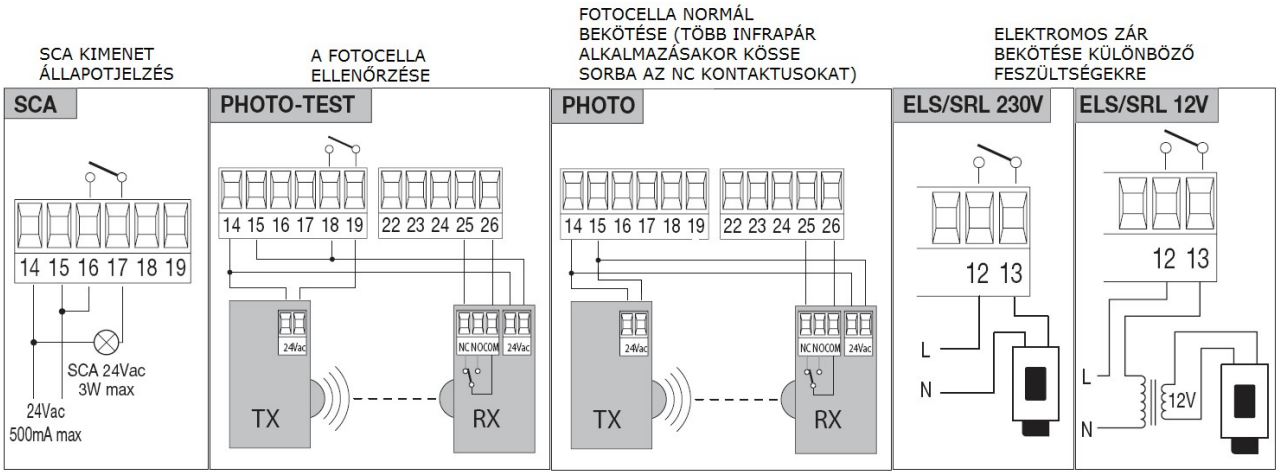

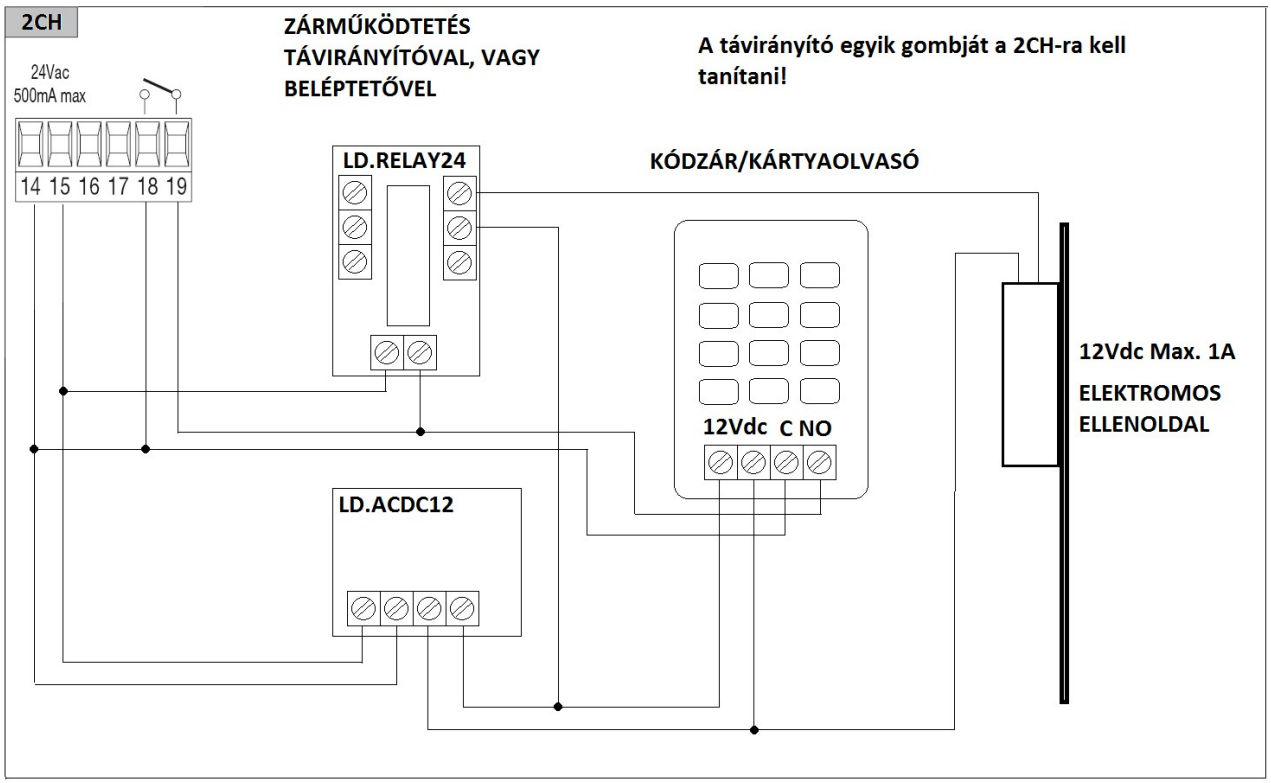

Code

Figyelem! Hibás fotocella bekötés esetén a vezérlés belső alkatrészei sérülhetnek, amely nem garanciális hibához vezet. ERR1 hibaüzenetet ad a vezérlés, ha a fotocelláról nem érkezik jel.

Menütérkép (nem teljes):

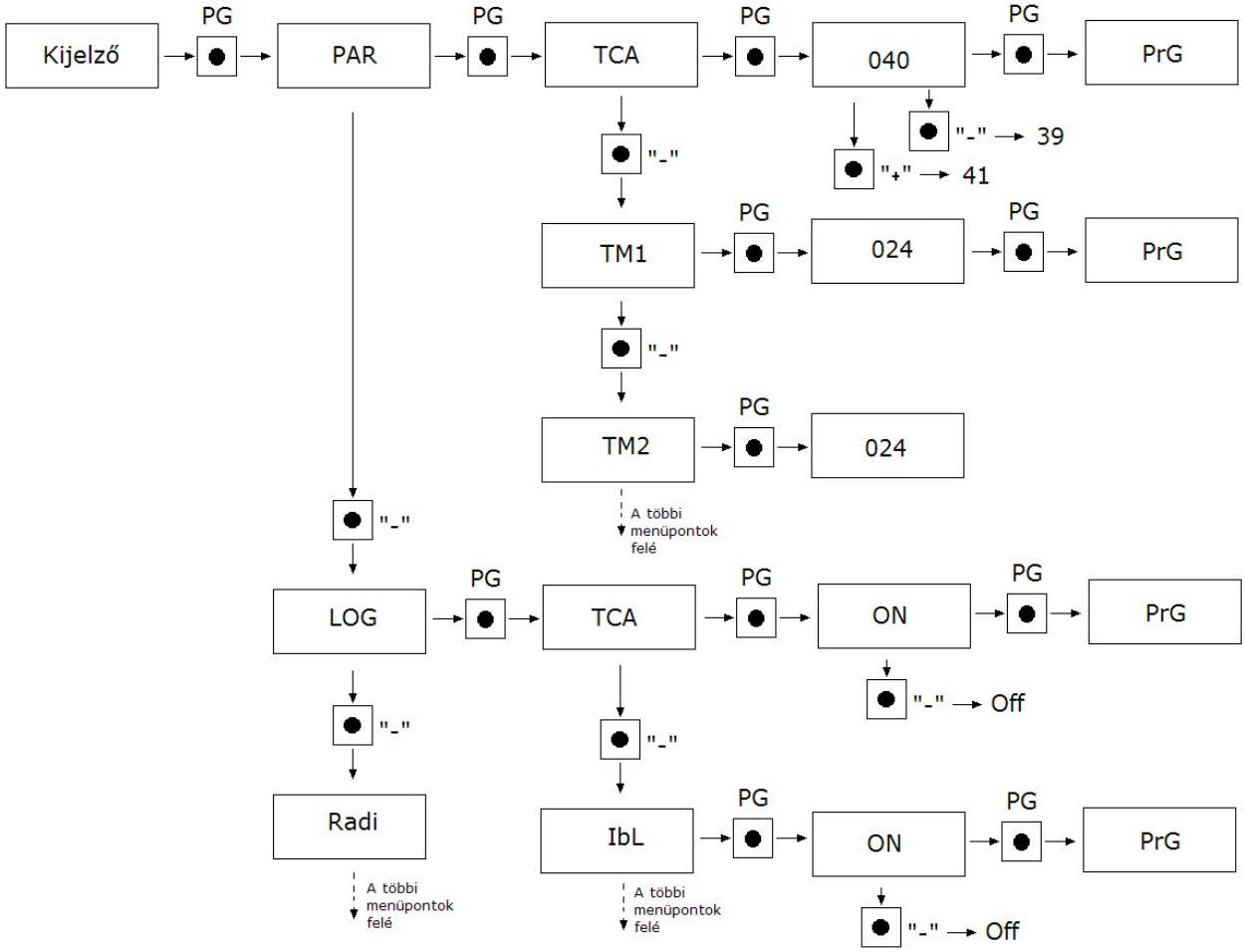

A motorok munkadiagramja:

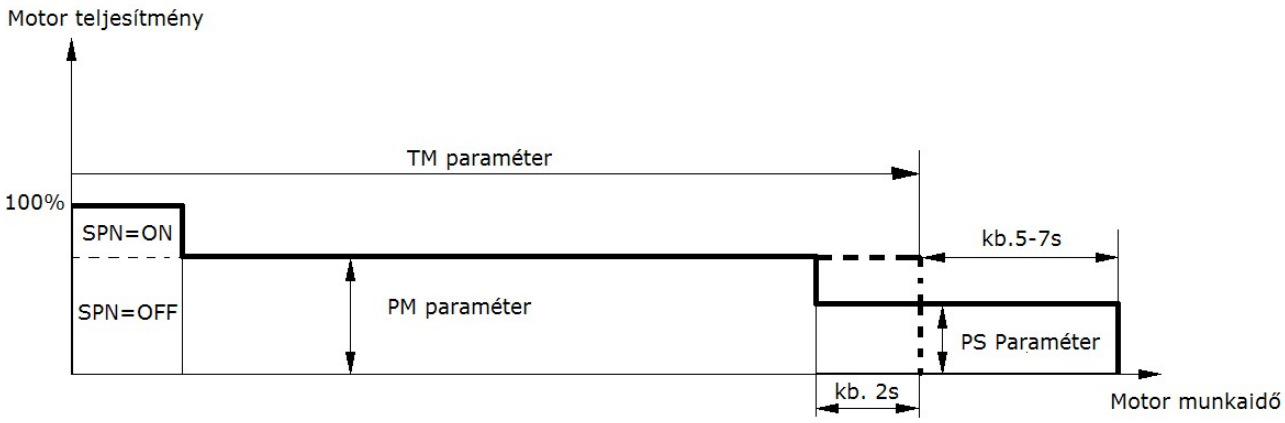

Paraméterek, logikák, speciális funkciók:

Az alábbi táblázatban a vezérlésben található egyes funkciók kerülnek leírásra. Vannak olyan paraméterek, melyek egymás tulajdonságait befolyásolják. Kérjük, kövesse figyelemmel a táblázat paramétereit.

A motorokra vonatkozó erő, idő és egyéb tulajdonságok:

PARAMÉTEREK	TCA	Automata zárási idő. Csak „TCA”=ON logikával aktív. A beállított idő végeztével a vezérlés zárási parancsot ad.	1-240-(40s)
	TM1	Motor 1 munkaidő. Szabályozza a teljes működési időt nyitási és zárási fázisában.	5-180-(24s)
	TM2	Motor 2 munkaidő. Szabályozza a működési időt nyitási és zárási fázisában.	5-180-(24s)
	TDMO	Motor2 késleletetési ideje nyitási fázisban.	0-15-(2s)
	TDMC	Motor1 késleletetési ideje zárási fázisban.	0-40-(3s)
	PM1	1. motorerő, hidraulikus motor esetén állítsa 99%-ra, és a szelepen állítsa be a nyomást!	1-99-(40%)
	PM2	2. motorerő, hidraulikus motor esetén állítsa 99%-ra, és a szelepen állítsa be a nyomást!	1-99-(40%)
	PS1	1. motorerő, lassítás üzemben. SLD logika „ON” esetén aktív paraméter.	1-99-(70%)
	PS2	2. motorerő, lassítás üzemben. SLD logika „ON” esetén aktív paraméter.	1-99-(70%)
	TLS	ELS/SRL relé kimenet zárt állapotának tartása. Ha a SERL logika ON akkor bistabil lámpakapcsoló. A kapcsolást a 2CH rádió parancsra lehet tanítani. Ha a SERL logika OFF akkor 1-240mp érték esetén minden indításra a beállított ideig a kimenet meghúzva marad. 0 érték esetén húzva marad ha a kapu mozog. Ha TCA logika is aktív, akkor húzva marad a szünet idő alatt is.	0-240-(90s)

***FIGYELEM:** Egy helytelen beállítás veszélyes lehet. Vegye figyelembe az érvényben lévő normatívákat!

A vezérlés tulajdonságai:

LOGIKÁK	TCA	Automatikus zárás: On: bekapcsolva, a szünetidő a paraméterek TCA menüpontjában beállítható Off: kikapcsolva	(ON)
	IBL	Társasházi funkció: On: bekapcsolva. A P.P. bemenetre adott impulzusnak vagy a távirányítónak nincs hatása nyitási fázisban. Off: kikapcsolva	(OFF)
	SCL	Gyors zárás: On: bekapcsolva. Nyitott kapunál, vagy nyitási fázisban a fotocella beavatkozása indítja az automatikus zárást 3 mp. után. Csak TCA=ON logika esetében aktív Off: kikapcsolva	(OFF)

	SLD	Lassítás: A munkaidő kb. 10%-kal megnövekszik, tanulmányozza a munkadiagramot. On: Lassítás bekapcsolva Off: Lassítás kikapcsolás	(ON)
	PP	A P.P. gomb és a távirányító működését választja ki: On: NYIT>ZÁR>NYIT> Off: NYIT>STOP>ZÁR>STOP>	(OFF)
	PRE	Elővillogás: On: bekapcsolva. A villogó aktiválódik 3mp-cel a motor indulása előtt. Off: kikapcsolva	(OFF)
	HAM	„Kosütés” funkció: On: Nyitáskor a kapuszárnyakat összefeszíti, hogy az elektromos zár könnyebben kiakadjon (2mp-ig zárás irányba feszíti a motorokat) Off: feszítés kikapcsolva.	(OFF)
	SPN	Megmozdítás: On: bekapcsolva. A motorok maximális teljesítménnyel indulnak el 2mp-ig. Off: kikapcsolva	(ON)
	IMOT	Egy-, vagy kétmotoros üzemmód: On: egyszárnyú üzemmód Off: dupla szárnyas üzemmód.	(OFF)
	CVAR	Programozható kódú adók: On: rádió vevő csak ugró kódú adókra. Off: vevő ugró kódú és programozható fix kódú (öntanuló és dip/switch) adókra.	(OFF)
	PHtC	Fotocella (PHOTO C) működési funkció: On: Csak záráskor aktív. Off: Nyitáskor és záráskor is aktív.	(OFF)
	OPCL	Indítóbemenet funkció: On: PP bemenet NYITÁS, PED bemenet ZÁRÁS funkció. Off: Normál működésű bemenetek.	(OFF)
	PhoS	STOP bemenet logika Fotocella, vagy stop: On: Nyitás irányú fotocella bemenetté válik. Off: STOP bemenetté válik.	(OFF)
	2CH	2-es rádió csatorna a 18-19-es kimeneten: On: A 2-ik csatorna szabad relé kontaktusa a 18-19 sorkapocs pontokon van jelen. Off: Fotocella teszt bekötési lehetőség.	(OFF)
	BB	Zárfelhúzás funkció, SLD logika ON esetén: On: A zárás utolsó időbeli másodpercében maximális teljesítményt ad a motoroknak, ezzel a kapura szerelt zárat fel tudja húzni. Off: A záródás a lassítási ciklus végéig tart ugyanazon teljesítménnyel.	(OFF)
	SERL	12-13-as sorkapcson található nagyáramú kontaktus On: 2nd rádió parancs funkciójára ki és bekapcsolható lámpakapcsoló Off: TLS paraméterrel beállítható kapuzár funkció	(OFF)
	REM	Rádiótanítás adóval On: Meglévő adóról történő tanítás engedélyezve Off: Nem lehet távolról, csak menüből programozni az adót.	(ON)

Rádióadók tanítása:
Az adókat egyesével taníthatja fel a vezérlésnek.
Lépjen rá a kívánt menüpontra, sorrendben: PG gomb, majd kétszer a „-” gomb, majd ismét a PG gomb (PP parancsra feltanítandó adó), majd végül nyomja meg a középső „PG” gombot. A kijelzőn a „PUSH” felirat jelenik meg, Nyomja meg az adó gombját, melyet társítani szeretne a funkcióhoz. Ha a vezérlés jóváhagyta a parancsot, az „OK” felirat jelenik meg, ha nem fogadja el a kódot, akkor az „ERR” felirat jelenik meg.

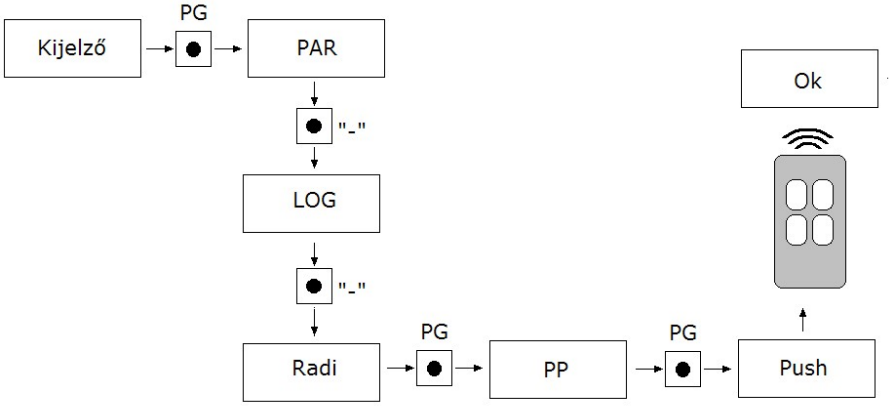

Távirányítók feltanítása távolról (REM logika ON helyzetben):
Nyomja meg a már előzőleg feltanított távirányító rejtett gombját, majd azt a gombot mely a PP, PED vagy 2ch parancs a távirányítón (nem mindegyik távadón van rejtett gomb!). Ekkor a villogó villogni kezd (ha van). Ha nincs, figyelje a vezérlést, annak egyik reléje meghúz. Nyomja meg ezután az új távadó rejtett gombját és azt a gombot melyet az előzőleg eldöntött funkcióra tanítana (PP, PED, 2ch).

	MENÜ	FUNKCIÓ
RADIÓ	PP	Ezt a funkciót kiválasztva a vevőt várakozásba teszi, nyit-stop-zár-stop funkciót társítva. A kapu teljes nyitását eléri a funkcióval
	2Ch	Ezt a funkciót kiválasztva a vevőt várakozásba teszi (PUSh) a második rádió csatornát társítva. További beállítási paraméterek: 2CH logikák menüpontban. A gomb megnyomásakor a 2CH relé kimenet 1mp-re meghúz, 30V, 500mA terhelhetőségű feszültségmentes kimenet, vagy lámpa kapcsoló bistabil kimenet a 12-13 sorkapcsokon.
	Ped	Ezt a funkciót kiválasztva a vevőt várakozásba teszi gyalogos nyitás funkciót társítva. A kapu elsődleges szárnyát eléri a funkcióval gyalogos közlekedésre, a kapuszárny teljesen kinyílik.
	STOP	Ezt a funkciót kiválasztva a vevőt várakozásba teszi STOP funkciót társítva. A kaput véglegesen megállítja, csak újabb indítóparancsra indul újra.
	CLR	Egy meglévő távirányító törlése, szükséges az adó hozzá, A „PG” gomb megnyomása után adjon parancsot az adón, azt törli a vezérlés az „OK” felirat után.
	RTR	Vevő memóriájának teljes törlése. A művelet megerősítését fogja kérni a rendszer. Nyomja meg ismét a „PG” gombot. A motor paraméterei nem változnak.

MENÜ	FUNKCIÓ
nMAn	Látható az automatizálás által elvégzett teljes ciklusok (nyitás+zárás) száma. A <PG> gomb első megnyomásával látható ez első 4 számjegy, második megnyomásával az utolsó 4 számjegy. Pl. <PG> 0012 >>> <PG> 3456 : 123.456 elvégzett ciklus.
RES	Vezérlés gyári paramétereinek és logikáinak visszaállítása. FIGYELEM!: a vezérlés visszaáll a gyári értékekre. A <PG> gomb első megnyomására felvillan a RES felirat, a <PG> gomb következő megnyomására pedig alaphelyzetbe áll a vezérlés. A vevőről nem törlődnek a távirányítók,a ciklusszám, és a védőkód sem.

CODE	A vezérlőelektronikát egy négykarakteres kóddal le lehet védeni. A karakterek a 16-os számrendszer alapján a következők lehetnek:0-9, A, B, C, D, E, F. Az alapérték: 0000 (négy darab nulla) ebben az esetben a rendszer nincs kóddal levédve. A „+” és „-” gombokkal lehet a kódot beállítani, A felirat után nyomja meg a „PG” gombot, és vigye be az első karaktert. majd vigye be a többit is, az utolsó karakter után a „COMF” felirat jelenik meg, ismét vigye be az előző négy karaktert. Ezek után a vezérlés menüjébe csak a megfelelő kóddal lehet belépni. Figyelem! Ha a kódot elfelejtette, csak a szakszerviz tudja azt kinullázni, melynek anyagi költsége van, ebben az esetben a gyári értékek lesznek visszatöltve a panelre.

Programozási példa:
Feltételezzük, hogy be kell állítanunk:
- automata zárási időt (TCA) 100s
- elővillogást

Lépésről lépésre kövesse a következő leírást:

Lépés	Megnyomni	Kijelző	Jegyzet
1	PG	PAr	Első menü
2	PG	tcA	Az első menü első funkciója
3	PG	040	A kiválasztott funkció aktuális beállított értéke
4	+ -	100	Válassza ki a <+> és <-> gombokkal a kívánt értéket
5	PG	PrG	Az érték programozásra kerül
		tcA	Programozás elvégezve, a kijelző visszaáll az éppen kiválasztott funkcióra.
6	+ -	PAr	Nyomja meg egyidejűleg a <+> és <-> gombokat a felső menübe visszaálláshoz
7	-	LoG	Második menü
8	PG	tcA	A második menü első funkciója
9	-	PrE	Nyomja meg többször a <-> gombot a PRE logika kiválasztásáig
10	PG	oFF	A kiválasztott funkció aktuális beállított értéke
11		on	Válassza ki a <+> és <-> gombokkal a kívánt értéket

12		PrG	Az érték programozásra kerül
		PrE	Programozás elvégezve, a kijelző visszaáll az éppen kiválasztott funkcióra.
13	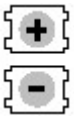	PAr	Nyomja meg egyidejűleg a <+> és <-> gombokat a felső menübe visszaálláshoz és a kilépéshez, vagy várjon 30mp-et.

Diagnosztika

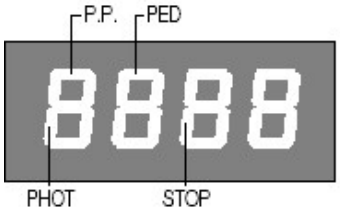

Működés közben a „+” vagy „–” gombok lenyomásával kilépve a menüből láthatók a bemenetek állapotai (parancs és biztonság bemenetek). Minden bemenethez társítva van a kijelző egy része, ami inaktiválás esetén elsötétül a fenti ábra alapján.
Az N.C. bemenetek a függőleges szegmensekben vannak megjelenítve. Az N.O. bemenetek pedig a vízszintes szegmensekben mutatkoznak.

Hibakódok:
ERR1: FOTOCELLA HIBA, indításkor a fotocella bemenet nyitott. Ellenőrizze a fotocellák működését és vezetékezését!

Jegyzetek:
