# KIT-BILL 4

## *Szárnyaskapu mozgató szett Heady vezérlővel*

*Használati és üzembe helyezési útmutató szakképzett telepítőknek*





**Figyelmeztetés**

A szerelés elkezdése előtt olvassa el ezen tájékoztatót! Tilos az eszközt az előírtak ellenére, más célra használni. A felhasználót ki kell oktatni a működésről. A Beninca termékek biztonsági címkékkel vannak ellátva, ezek sérülése a garancia elvesztését eredményezi. A mozgató motorok eredeti Benincá alkatrészeket tartalmaznak, melyek mindegyike az érvényben lévő európai normatíváknak maradéktalanul megfelel.

**Ne szerelje szét a motort, ne javítsa a vezérlőt, forduljon a szakszervizhez!**
**A törött vagy elhajlott alkatrészekre nincs garancia!**

**Technikai adatok:**

Tápfeszültség .....230V
Áramfelvétel.....1,1A
Tolóerő .....2800N
Védelmi fokozat .....IP 54
Munkaciklusok száma .....10-15/óra
Működési hőmérséklet .....-20°C/+70°C
Zajszint .....≤70dB
Kondenzátor.....8μF
Kenés.....zsír
Súly .....6,5Kg

**Befoglaló méretek:**

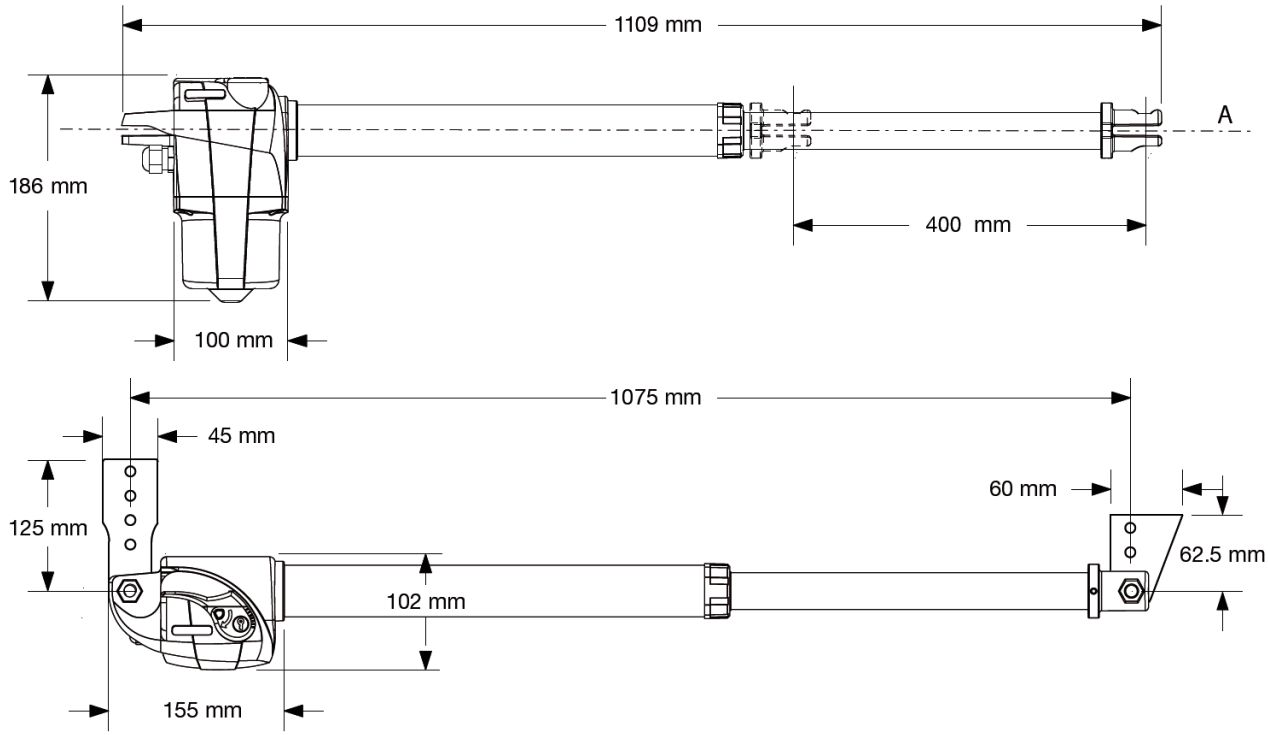


**A motorok felszerelése**

Határozza meg a motorok földtől való magasságát. A motort ne érje felfreccsenő víz, hó és egyéb csapadék. Lehetőleg az alsó zsanérpont vagy afeletti magasságba szerelje a kapura a motorokat. Minimum 200mm-re legyenek a talajszinttől.

A felszerelési ábrán megadott értékeknek megfelelően hegessze fel a motor végét támasztó csuklópontot a kapupillérre. Oldja a tengelykapcsolatot a motoron, húzza ki a dugattyút, majd zárja vissza a tengelykapcsolót. Tekerjen egy fél fordulatot visszafelé (legalább 10mm-t) a dugattyú végén, ezzel beljebb mozdul a dugattyú. Mérje a kapura a dugattyú helyzetét és jelölje át azt. Nyissa ki a kuplung szerkezetet, tolja be a dugattyút, majd néhány mm-t húzza ki a motorból. Nyissa ki a kaput és ellenőrizze, hogy a kapu nyitott állapotában egyeznek-e a felfüggesztések jelölései. Ha renden találja, akkor hegessze fel a belső támadáspontot úgy, hogy a motor kissé lejtsen. Erre azért

van szükség, hogy a víz a motorról előrefelé folyjon. Csavarozza fel a motort a megfelelő csavarokkal.

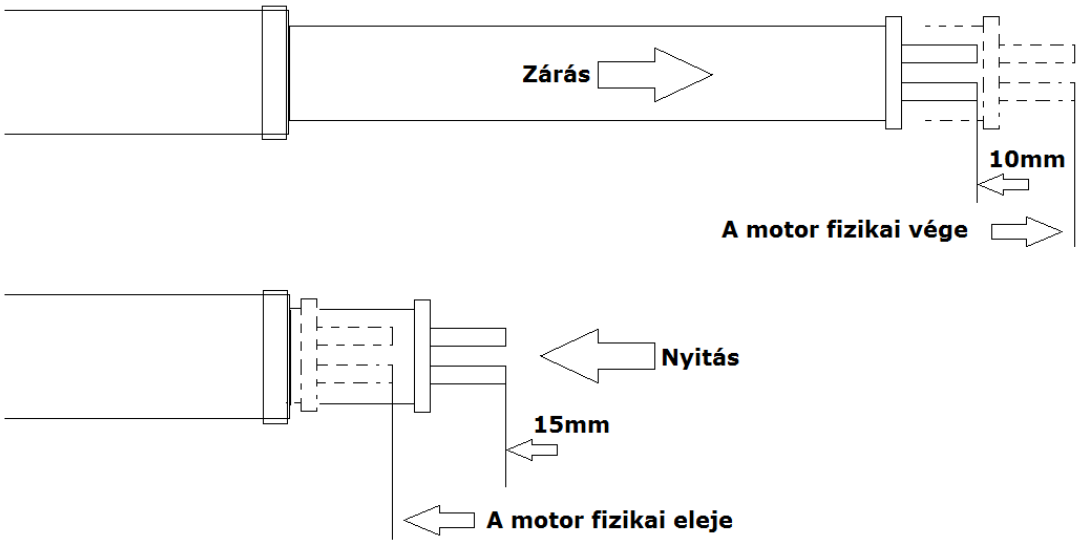





**A motor soha nem érheti el a két véghelyzetét a kapu mozgatása közben! A felfüggesztéshez használja a csomagban található alátéteket. Soha ne húzza meg erősen a csavart, mert az öntvény felfüggesztése elpattanhat! Egy kevés zsírral zsírozza meg az alátéteket, és így helyezze fel a motort.**

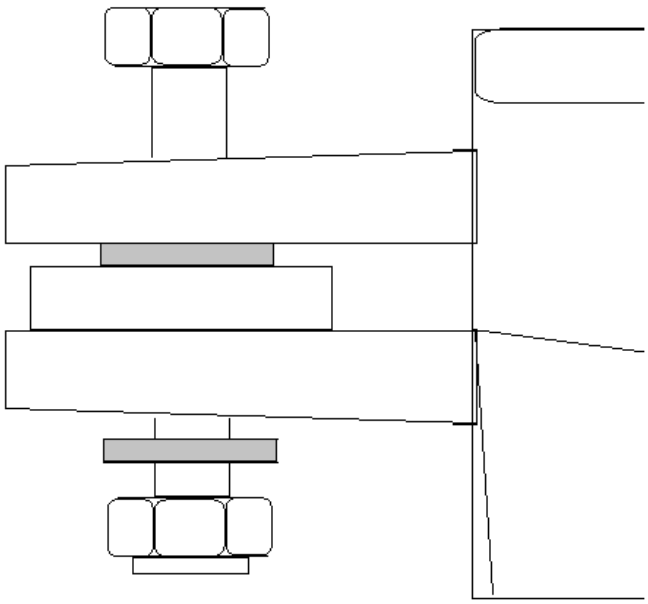

**Mindkét felfüggesztésnél hézagolja ki alátéttel a konzolt!**

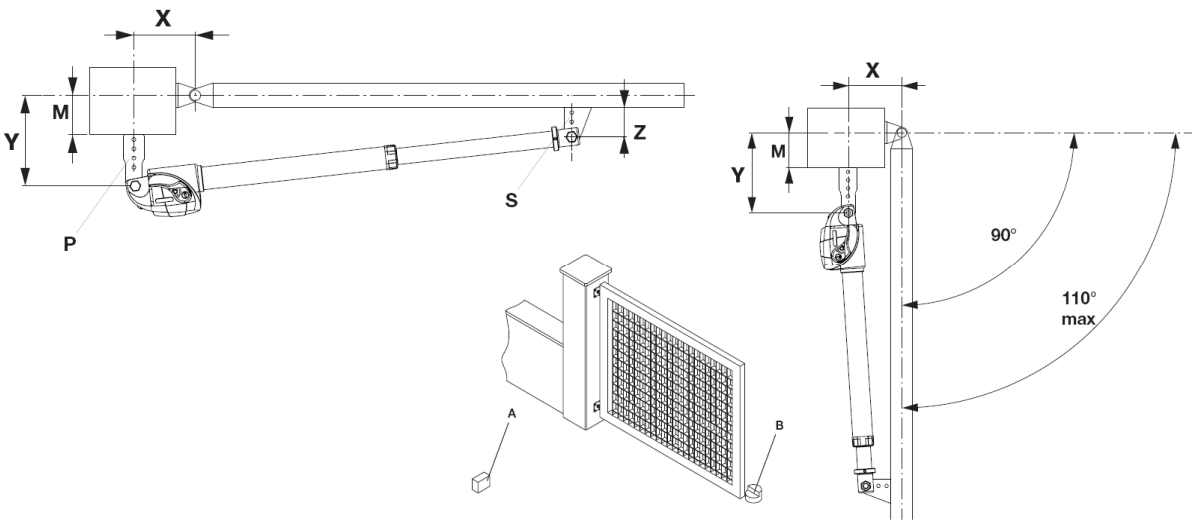


| Nyitási szög | X | Y | z | M max. | Nyitási idő | |
|---|---|---|---|---|---|---|
| | | | | | BILL40M<br>BILL40MA | BILL4024 |
| 90°<br>100°<br>110° | 100 | 100 | 35 | 65 | 13,4"<br>14,5"<br>15,3" | 10,7"<br>11,6"<br>12,3" |
| 90°<br>100°<br>110° | 120 | 120 | 35 | 80 | 16"<br>17,4"<br>18,5" | 12,8"<br>13,9"<br>14,7" |
| 90°<br>100°<br>110° | 150 | 150 | 35 | 105 | 20"<br>21,8"<br>23,1" | 15,9"<br>17,4"<br>18,5" |
| 90°<br>100°<br>110° | 170 | 170 | 35 | 125 | 22,6"<br>24,7"<br>26,3" | 18"<br>19,7"<br>21" |
| 90°<br>100° | 180 | 180 | 35 | 130 | 23,9"<br>26,1" | 19"<br>20,8" |
| 90° | 200 | 200 | 35 | 150 | 26,4" | 21,1" |

Törekedjen arra, hogy a motor a maximális löketét kihasználhassa. Minél távolabb támadja a kaput (az „X” és „Y” távolságok lehető legnagyobbak legyenek), annál stabilabb és egyenletesebb lesz a mozgás. Ne használja a löketet 300mm alatt!

## Általános tájékoztató

A mozgató motorok tökéletes működéséhez a kapuszárnyaknak a következő feltételeket kell teljesíteniük:

- Erős, stabil felépítés.
- A zsanérok nem lötyöghetnek, a kapu nyitása és zárása könnyű legyen.
- A két szárny egymásra takarása tökéletes legyen.

## Mechanikus végállások

Mivel a motorok nem rendelkeznek végálláskapcsolóval, a kapuszárnyakat **nyitási és zárási mechanikus ütközővel kell ellátni!**

## Bekötési ábra

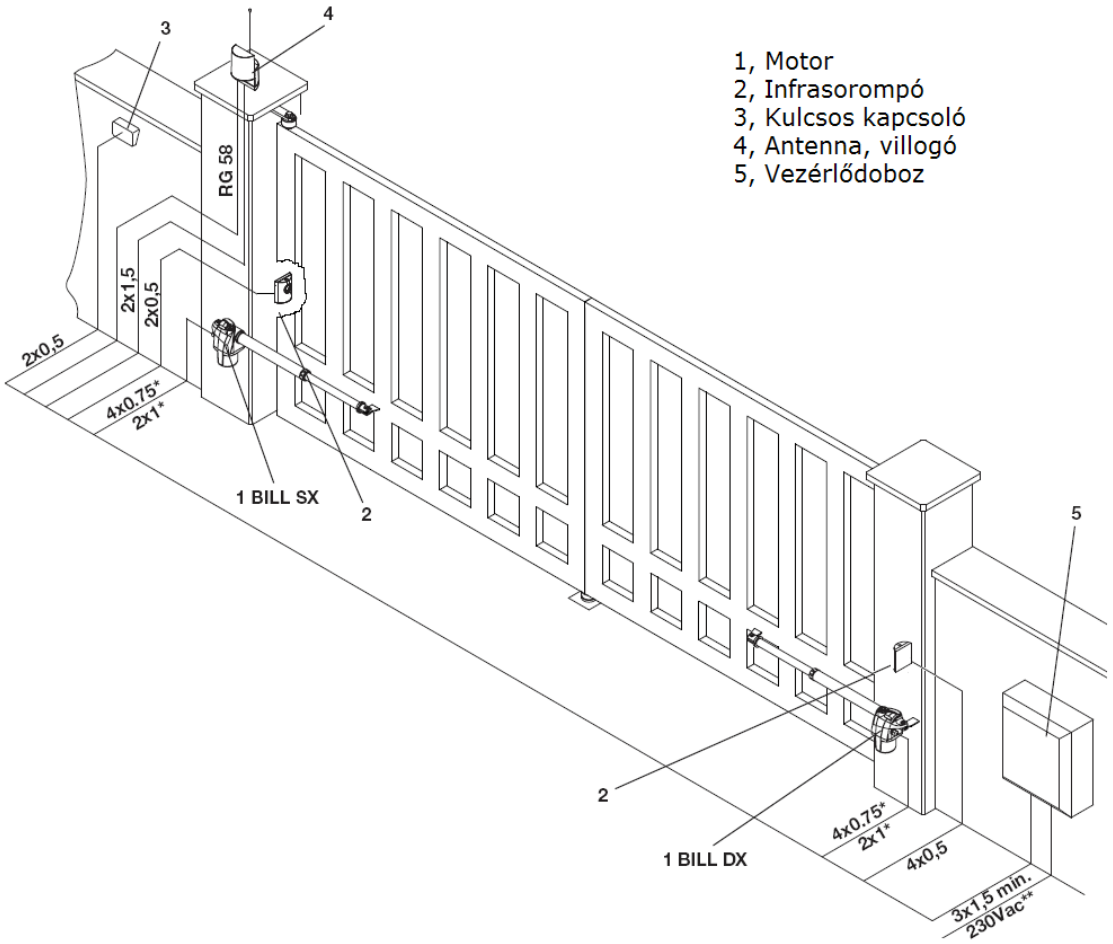


A föld alatti vezetékek elhelyezéséhez használjon lépésálló betonozható gégecsövet, építse ki a kábelbekötést és használjon kötődobozt. **A megfelelő kábelkeresztmetszeteket tartsa be.**

**A motor vezeték színei:** Szürke: motor tekercs közös. Fekete: egyik irány fázis, és kondenzátor. Barna: Másik irány fázis, és kondenzátor. Zöld-sárga: Motor földelése.

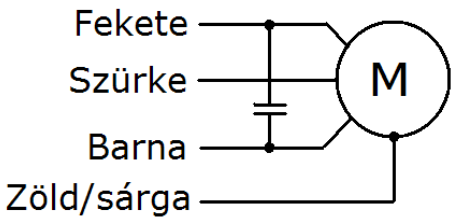


**Kézi működtetés, áramszünet esetén**

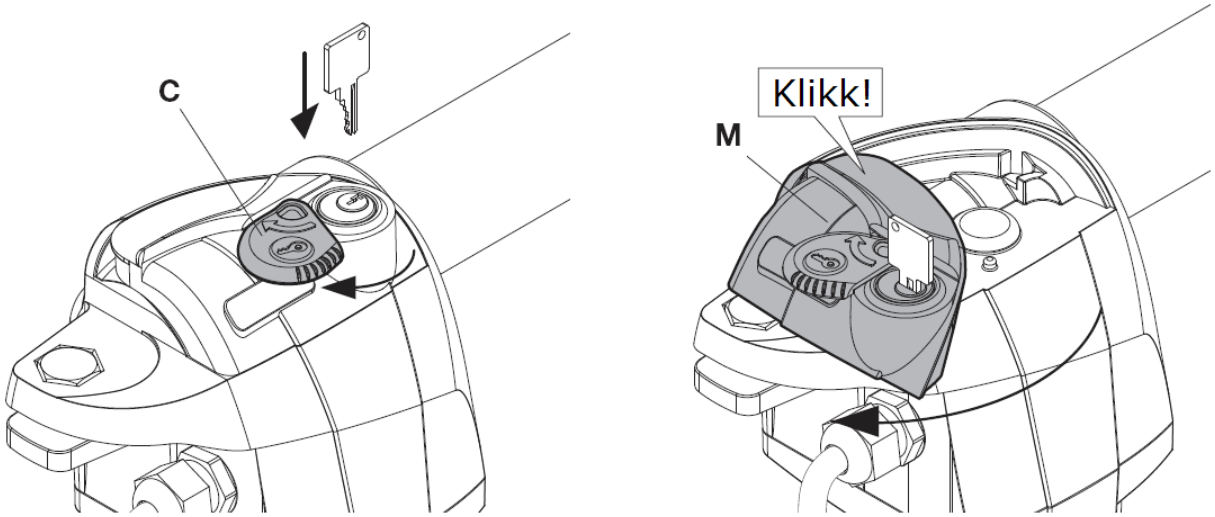


Üzemzavar vagy áramszünet esetén, a motor kézzel működtethető. Nyissa ki a kioldó zárófedelét (C). A készletben található kulccsal oldhatja ki a zárszerkezetet. Fordítsa el a műanyag kioldót.

A kapcsolat helyreállításához csavarja a kioldókart a kiinduló állásba, majd zárja vissza azt a kulccsal. Vegye ki a kulcsot és zárja vissza a fedelet. Ha nem akad be a motor kuplungja, akkor mozdítsa meg a kaput zárás irányba.

**Karbantartás**

Havonta ellenőrizze a kézi kioldó szerkezet működését, a löket tisztaságát. Ha a löketrudazat felületén piszok vagy por rakódik le, tisztítsa meg annak felületét. A javításokat szakemberrel végeztesse. Télen többször is ellenőrizze. A jéglerakódások kárt tehetnek a motor végén lévő gumiszigetelő gyűrűn, ezért műszerolajjal átitatott szövettel majd száraz ruhával törölje át a löket mozgó részét. A felfüggesztési pontokat félévente zsírozza meg.

# HEADY

## 230V- os kétmotoros vezérlő

VER: 1.5



**MINDEN BEKÖTÉSI PONT KÖTÉSÉT FESZÜLTSÉGMENTES ÁLLAPOTBAN VÉGEZZE, MERT AKÁR EGY SZABAD VEZETÉKVÉG IS OKOZHAT OLYAN ZÁRLATOT, MELY UTÓLAG NEM JAVÍTHATÓ!**

**A VEZÉRLÉS ÉRINTÉSE ELŐTT FÖLDELJE LE MAGÁT AZ ELEKTROSZTATIKUS FELTÖLTŐDÉS LEVEZETÉSÉRE!**

**A doboz felszerelése:**

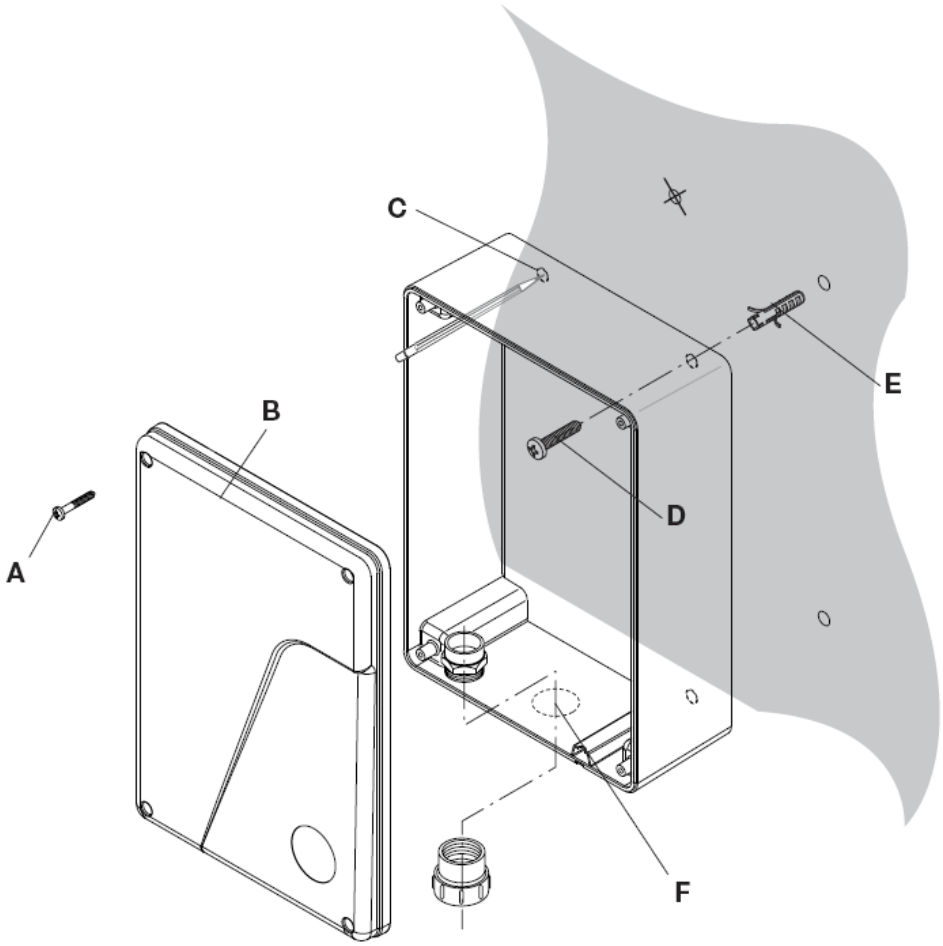


1, Csavarozza szét a dobozt, a doboz oldalán lévő csavarokat (A) távolítsa el, majd vegye le a fedelet.
2, Mielőtt hozzáérne a panelhez, földelje le magát, érjen kézzel a kapuhoz, vagy a talajhoz a sztatikus feltöltődés elleni védelem érdekében!
3, Vegye ki a panelt a dobozból.
4, Fúrja ki a dobozt négy helyen a kikönnyítéseknél (C) 4-5mm-es fúróval.
5, Jelölje át a dobozt a falra, lehetőleg olyan magasra, ahol a hó, víz sár nem érheti (a leesett hó ne lepje be).
6, Készítsen 4 db 6-8mm-es furatot a falra.
7, Helyezzen a furatokba megfelelő tiplit (E) a csavarok rögzítésére.
8, A kábelek bekötéséhez használjon tömszelencéket, ezek furatát szintén a doboz alján lévő kikönnyítéseknél (F) készítse el.
9, Szerelje fel a falra a dobozt a megfelelő csavarok (D) segítségével.
10, Tegye vissza a panelt a dobozba.
11, Húzza be a kábelezést a tömszelencéken keresztül.

**Panelrajz:**

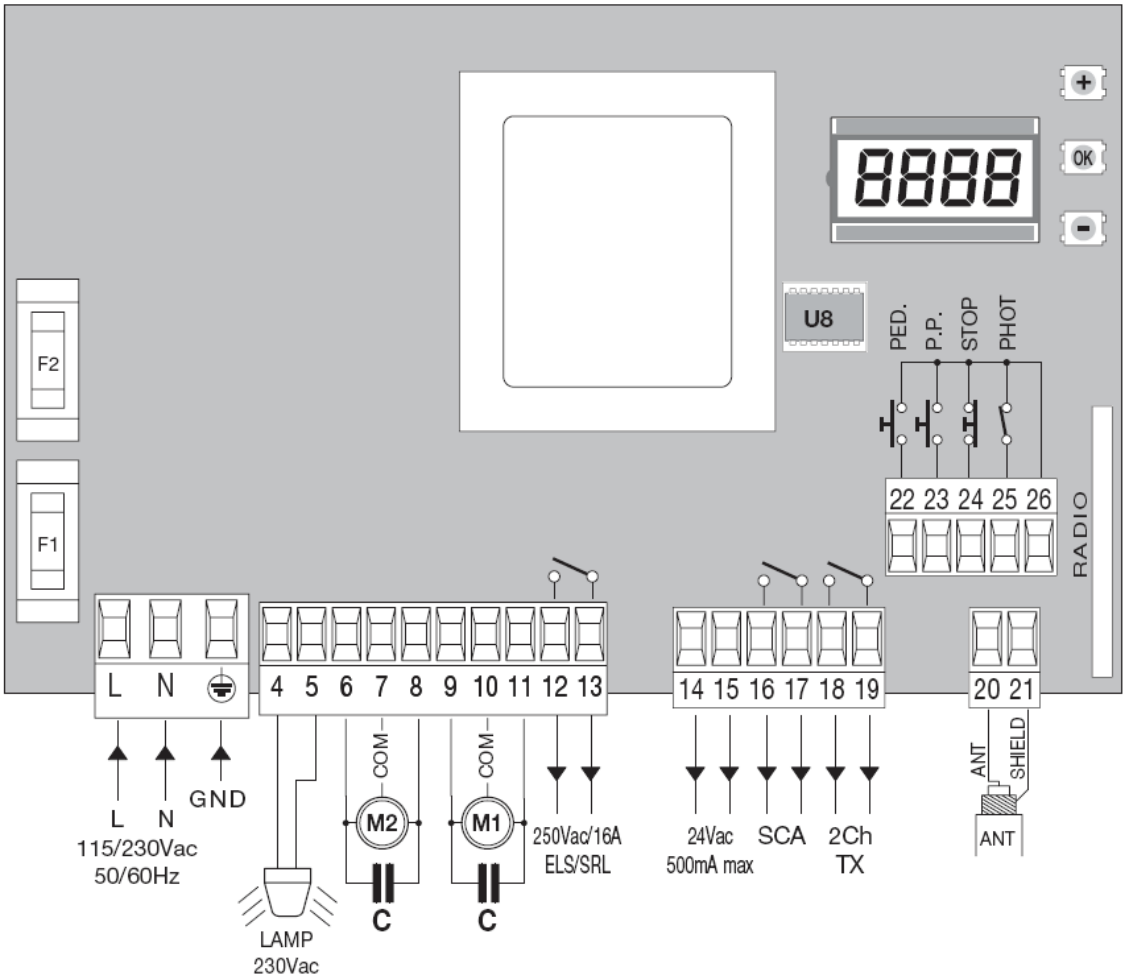


**Bemenet/Kimenet funkciók**

| HEADY | | |
|---|---|---|
| Kapcsok | Funkció | Leírás |
| L-N-GND | Betáplálás | 230Vac, L-fázis, N-nulla, GND-Védőföld |
| 4-5 | Villogó | Villogó csatlakozás 230V 40W max. villogtatós típus |
| 6-7-8 | Motor2 | 2-es motor kimenet, 6-zár, 7-közös, 8-nyit |
| 9-10-11 | Motor1 | 1-es motor kimenet, 9-zár, 10-közös, 11-nyit |
| 12-13 | ELS-SRL | Feszültségmentes relé kimenet, kiegészítő lámpához, elektromos zárhoz, Lsd.: TLS paraméter |
| 14-15 | 24 Vac | Kiegészítők táp kimenete 24Vac/0,5A max |
| 16-17 | SCA | Feszültségmentes relé kimenet- Kapu állapot visszajelzés |
| 18-19 | 2CH/TX | Feszültségmentes relé kimenet 2. rádió csatorna, vagy fototeszt kimenet lsd.: 2CH funkció |
| 20-21 | Antenna | Antenna csatlakozás (20-jel/21-árnyékolás) |
| 22 | PED | Kiskapu nyomógomb bemenet (N.O. kapcsolat), az 1-es motor nyitását vezérli teljes nyitásra |
| 23 | Nyit-Stop-Zár-Stop | Nyit-Stop-Zár-Stop nyomógomb bemenet (N.O. kapcsolat) |
| 24 | STOP | STOP gomb bemenet (N.C. kapcsolat) |
| 25 | PHOT | Fotocella bemenet aktív csak zárásban |
| 26 | COM | Közös végálláshoz és minden vezérlési bemenethez |

**Olvadóbiztosítók:**
F1: F6,3A Motor védelem
F2: T100mA Transzformátor védelem

**Telepítés menete:**
**1,** Kapcsolja le a tápfeszültséget!
**2,** Kösse be a vezérlésbe csak a motorokat, helyezze félállásba a kapuszárnyakat, majd zárja vissza a kuplungokat. Adja vissza a tápfeszültséget, majd adjon parancsot (pillanatnyi rövidzár a COM és PP bemenet közé), vagy nyomja le a „-” gombot egyszer.
A vezérlőn az SCA relé lassan kattog- ez nyitás jelent.
**3,** A kapuszárnyaknak nyitni kell. Először indul a motor1 és másodiknak indul a motor2. Ha nem így történik, fordítson irányokat a motorokon, vagy cserélje fel a motorok bekötését, majd kezdje elölről a telepítést (tápfeszültség le, ismét félállásba a kapuszárnyak stb.).
**4,** Belépés a programozásba:
1, nyomja meg a PG gombot, a kijelzőn a PAR felirat jelenik meg (paraméterek).
2, Ha ismét a „PG” gombot nyomja, akkor a paraméterek almenübe lép.
3, Az almenüben a „+” és „-” gombokkal lépkedhet a beállítható paraméterek között, az aktuális paraméterre lépve nyomja meg a PG gombot.
4, A kijelző az aktuális paraméter értékét mutatja. A „+” és „-” gombokkal változtathat az értéken.
5, Nyomja meg ismét a PG gombot, ekkor a „PRG” felirat jelenik meg, ezzel elmentette az aktuális értéket.
6, Visszafelé a „+” és „-” gombokat egyszerre lenyomva feljebb léphet a menüben.

**5,** Amennyiben jók a motorirányok, kösse be a fotocellákat, és ellenőrizze a működésüket.
Állítsa be a motorok erejét! Ezt tapasztalati úton állítsa be úgy, hogy a hideg időben is gond nélkül legyen a motorban tartalék.
**6,** Állítsa be a motorok munkaidejét, a további funkciókat, és tanítsa fel a rádióadókat.

## Fotocella elektromos zár és egyéb kiegészítők bekötése:

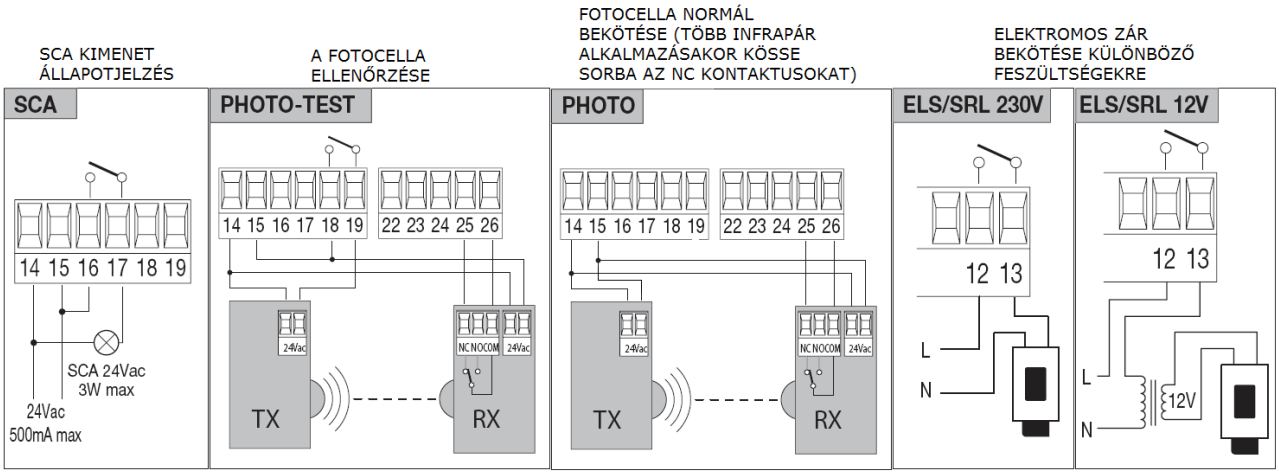


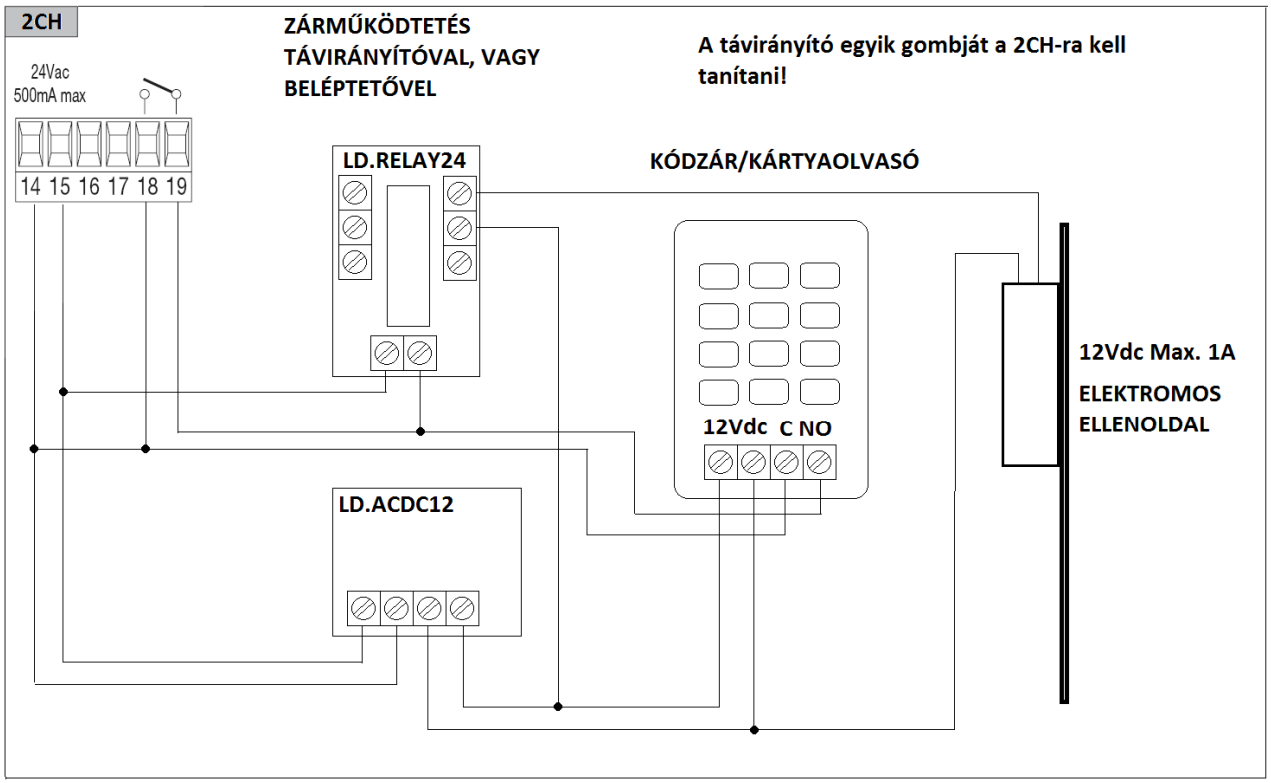


Code

**Figyelem! Hibás fotocella bekötés esetén a vezérlés belső alkatrészei sérülhetnek, amely nem garanciális hibához vezet. ERR1 hibaüzenetet ad a vezérlés, ha a fotocelláról nem érkezik jel.**

## Menütérkép (nem teljes):

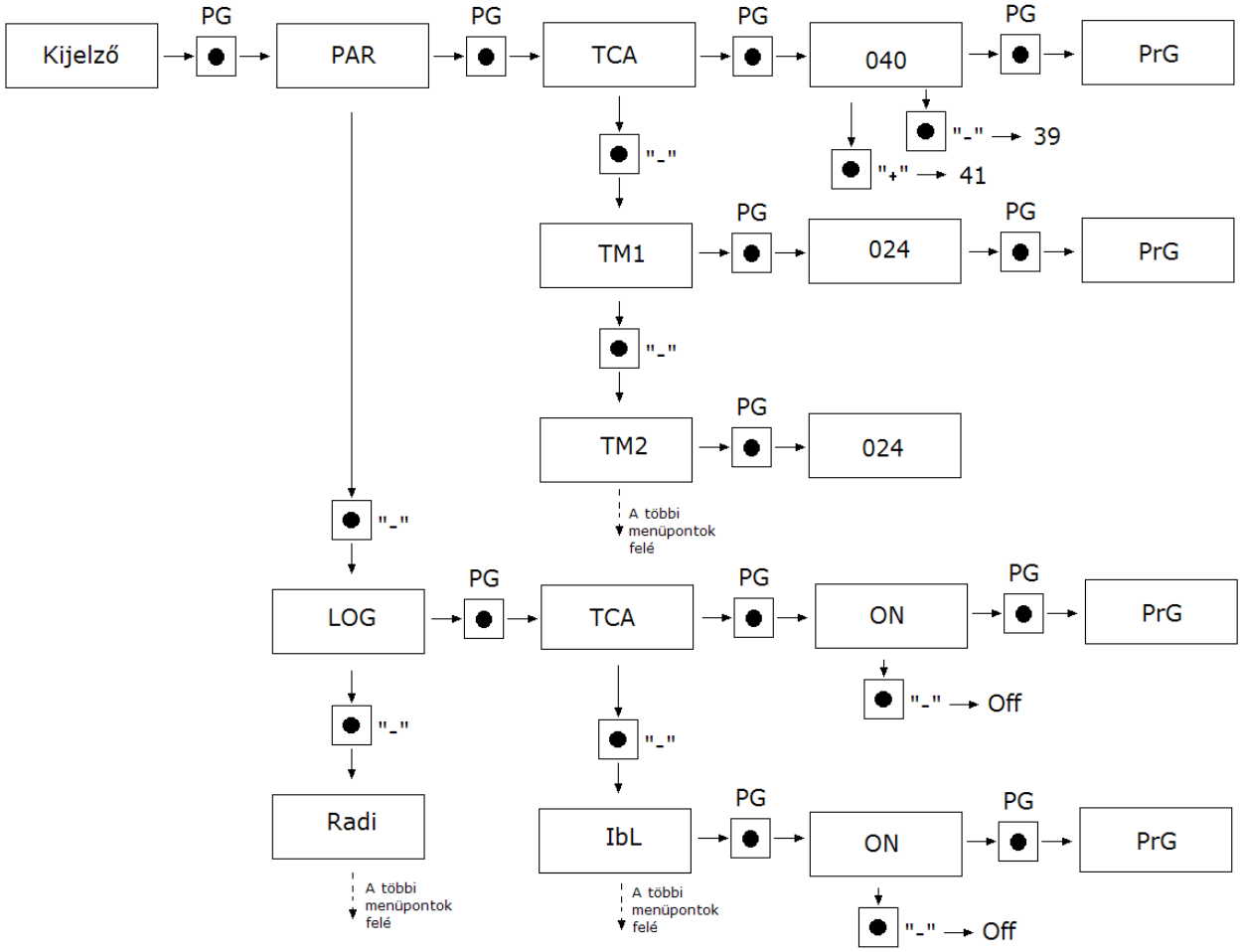


## A motorok munkadiagramja:

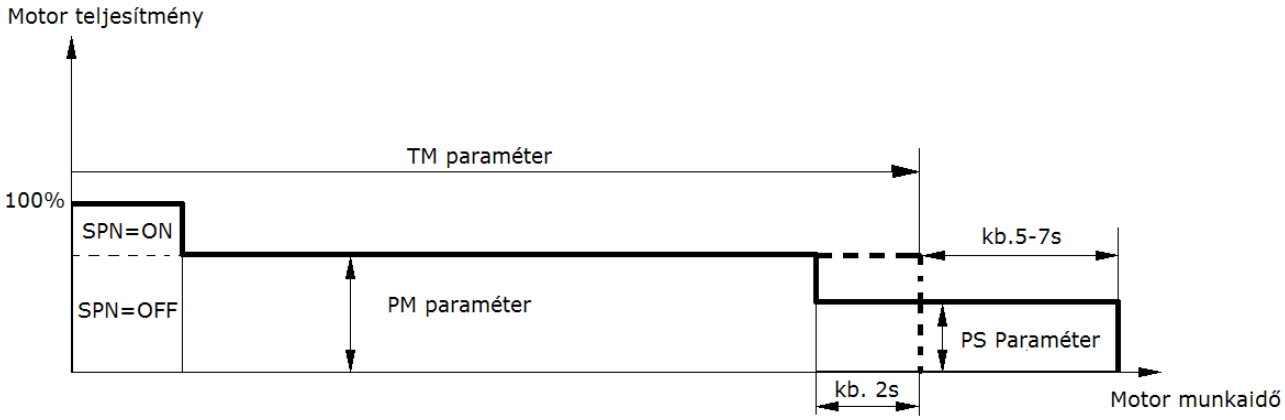

## Paraméterek, logikák, speciális funkciók:

Az alábbi táblázatban a vezérlésben található egyes funkciók kerülnek leírásra. Vannak olyan paraméterek, melyek egymás tulajdonságait befolyásolják. Kérjük, kövesse figyelemmel a táblázat paramétereit.

**A motorokra vonatkozó erő, idő és egyéb tulajdonságok:**

| | | | |
|---|---|---|---|
| **PARAMÉTEREK** | TCA | Automata zárási idő. Csak „TCA”=ON logikával aktív. A beállított idő végeztével a vezérlés zárási parancsot ad. | 1-240-(40s) |
| | TM1 | Motor 1 munkaidő. Szabályozza a teljes működési időt nyitási és zárási fázisában. | 5-180-(24s) |
| | TM2 | Motor 2 munkaidő. Szabályozza a működési időt nyitási és zárási fázisában. | 5-180-(24s) |
| | TDMO | Motor2 késleletetési ideje nyitási fázisban. | 0-15-(2s) |
| | TDMC | Motor1 késleletetési ideje zárási fázisban. | 0-40-(3s) |
| | PM1 | 1. motorerő, hidraulikus motor esetén állítsa 99%-ra, és a szelepen állítsa be a nyomást! | 1-99-(40%) |
| | PM2 | 2. motorerő, hidraulikus motor esetén állítsa 99%-ra, és a szelepen állítsa be a nyomást! | 1-99-(40%) |
| | PS1 | 1. motorerő, lassítás üzemben. SLD logika „ON” esetén aktív paraméter. | 1-99-(70%) |
| | PS2 | 2. motorerő, lassítás üzemben. SLD logika „ON” esetén aktív paraméter. | 1-99-(70%) |
| | TLS | ELS/SRL relé kimenet zárt állapotának tartása.<br>Ha a SERL logika ON akkor bistabil lámpakapcsoló. A kapcsolást a 2CH rádió parancsra lehet tanítani.<br>Ha a SERL logika OFF akkor 1-240mp érték esetén minden indításra a beállított ideig a kimenet meghúzva marad.<br>0 érték esetén húzva marad ha a kapu mozog. Ha TCA logika is aktív, akkor húzva marad a szünet idő alatt is. | 0-240-(90s) |

***FIGYELEM:** Egy helytelen beállítás veszélyes lehet. Vegye figyelembe az érvényben lévő normatívákat!

**A vezérlés tulajdonságai:**

| | | | |
|---|---|---|---|
| **LOGIKÁK** | TCA | Automatikus zárás:<br>On: bekapcsolva, a szünetidő a paraméterek TCA menüpontjában beállítható<br>Off: kikapcsolva | (ON) |
| | IBL | Társasházi funkció:<br>On: bekapcsolva. A P.P. bemenetre adott impulzusnak vagy a távirányítónak nincs hatása nyitási fázisban.<br>Off: kikapcsolva | (OFF) |
| | SCL | Gyors zárás:<br>On: bekapcsolva. Nyitott kapunál, vagy nyitási fázisban a fotocella beavatkozása indítja az automatikus zárást 3 mp. után. Csak TCA=ON logika esetében aktív<br>Off: kikapcsolva | (OFF) |

| | | | |
|---|---|---|---|
| | SLD | Lassítás:<br>A munkaidő kb. 10%-kal megnövekszik, tanulmányozza a munkadiagramot.<br>On: Lassítás bekapcsolva<br>Off: Lassítás kikapcsolás | (ON) |
| | PP | A P.P. gomb és a távirányító működését választja ki:<br>On: NYIT>ZÁR>NYIT><br>Off: NYIT>STOP>ZÁR>STOP> | (OFF) |
| | PRE | Elővillogás:<br>On: bekapcsolva. A villogó aktiválódik 3mp-cel a motor indulása előtt.<br>Off: kikapcsolva | (OFF) |
| | HAM | „Kosütés” funkció:<br>On: Nyitáskor a kapuszárnyakat összefeszíti, hogy az elektromos zár könnyebben kiakadjon (2mp-ig zárás irányba feszíti a motorokat)<br>Off: feszítés kikapcsolva. | (OFF) |
| | SPN | Megmozdítás:<br>On: bekapcsolva. A motorok maximális teljesítménnyel indulnak el 2mp-ig.<br>Off: kikapcsolva | (ON) |
| | IMOT | Egy-, vagy kétmotoros üzemmód:<br>On: egyszárnyú üzemmód<br>Off: dupla szárnyas üzemmód. | (OFF) |
| | CVAR | Programozható kódú adók:<br>On: rádió vevő csak ugró kódú adókra.<br>Off: vevő ugró kódú és programozható fix kódú (öntanuló és dip/switch) adókra. | (OFF) |
| | PHtC | Fotocella (PHOTO C) működési funkció:<br>On: Csak záráskor aktív.<br>Off: Nyitáskor és záráskor is aktív. | (OFF) |
| | OPCL | Indítóbemenet funkció:<br>On: PP bemenet NYITÁS, PED bemenet ZÁRÁS funkció.<br>Off: Normál működésű bemenetek. | (OFF) |
| | 2CH | 2-es rádió csatorna a 18-19-es kimeneten:<br>On: A 2-ik csatorna szabad relé kontaktusa a 18-19 sorkapocs pontokon van jelen.<br>Off: Fotocella teszt bekötési lehetőség. | (OFF) |
| | BB | Zárfelhúzás funkció, SLD logika ON esetén:<br>On: A zárás utolsó időbeli másodpercében maximális teljesítményt ad a motoroknak, ezzel a kapura szerelt zárat fel tudja húzni.<br>Off: A záródás a lassítási ciklus végéig tart ugyanazon teljesítménnyel. | (OFF) |
| | SERL | 12-13-as sorkapcson található nagyáramú kontaktus<br>On: 2nd rádió parancs funkciójára ki és bekapcsolható lámpakapcsoló<br>Off: TLS paraméterrel beállítható kapuzár funkció | (OFF) |
| | REM | Rádiótanítás adóval<br>On: Meglévő adóról történő tanítás engedélyezve<br>Off: Nem lehet távolról, csak menüből programozni az adót. | (ON) |

**Rádióadók tanítása:**
Az adókat egyesével taníthatja fel a vezérlésnek.
Lépjen rá a kívánt menüpontra, sorrendben: PG gomb, majd kétszer a „-” gomb, majd ismét a PG gomb (PP parancsra feltanítandó adó), majd végül nyomja meg a középső „PG” gombot. A kijelzőn a „PUSH” felirat jelenik meg, Nyomja meg az adó gombját, melyet társítani szeretne a funkcióhoz. Ha a vezérlés jóváhagyta a parancsot, az „OK” felirat jelenik meg, ha nem fogadja el a kódot, akkor az „ERR” felirat jelenik meg.

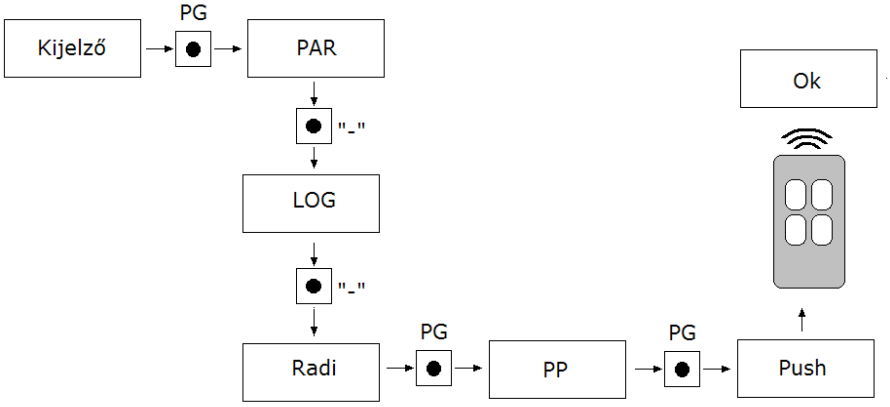


**Távirányítók feltanítása távolról (REM logika ON helyzetben):**
Nyomja meg a már előzőleg feltanított távirányító rejtett gombját, majd azt a gombot mely a PP, PED vagy 2ch parancs a távirányítón (nem mindegyik távadón van rejtett gomb!). Ekkor a villogó villogni kezd (ha van). Ha nincs, figyelje a vezérlést, annak egyik reléje meghúz. Nyomja meg ezután az új távadó rejtett gombját és azt a gombot melyet az előzőleg eldöntött funkcióra tanítana (PP, PED, 2ch).

| | MENÜ | FUNKCIÓ |
|---|---|---|
| RADIÓ | PP | Ezt a funkciót kiválasztva a vevőt várakozásba teszi, nyit-stop-zár-stop funkciót társítva. A kapu teljes nyitását eléri a funkcióval |
| | 2Ch | Ezt a funkciót kiválasztva a vevőt várakozásba teszi (PUSh) a második rádió csatornát társítva. További beállítási paraméterek: 2CH logikák menüpontban. A gomb megnyomásakor a 2CH relé kimenet 1mp-re meghúz, 30V, 500mA terhelhetőségű feszültségmentes kimenet, vagy lámpa kapcsoló bistabil kimenet a 12-13 sorkapcsokon. |
| | Ped | Ezt a funkciót kiválasztva a vevőt várakozásba teszi gyalogos nyitás funkciót társítva. A kapu elsődleges szárnyát eléri a funkcióval gyalogos közlekedésre, a kapuszárny teljesen kinyílik. |
| | STOP | Ezt a funkciót kiválasztva a vevőt várakozásba teszi STOP funkciót társítva. A kaput véglegesen megállítja, csak újabb indítóparancsra indul újra. |
| | CLR | Egy meglévő távirányító törlése, szükséges az adó hozzá,<br>A „PG” gomb megnyomása után adjon parancsot az adón, azt törli a vezérlés az „OK” felirat után. |
| | RTR | Vevő memóriájának teljes törlése. A művelet megerősítését fogja kérni a rendszer. Nyomja meg ismét a „PG” gombot.<br>A motor paraméterei nem változnak. |

| MENÜ | FUNKCIÓ |
|---|---|
| nMAn | Látható az automatizálás által elvégzett teljes ciklusok (nyitás+zárás) száma. A <PG> gomb első megnyomásával látható ez első 4 számjegy, második megnyomásával az utolsó 4 számjegy. Pl. <PG> 0012 >>> <PG> 3456 : 123.456 elvégzett ciklus. |
| RES | Vezérlés resetelése. FIGYELEM!: a vezérlés visszaáll a gyári értékekre.<br>A <PG> gomb első megnyomására felvillan a RES felirat, a <PG> gomb következő megnyomására pedig reset-elődik a vezérlés.<br>Jegyzet: A vevőről nem törlődnek az adók. |

| | |
|---|---|
| CODE | A vezérlőelektronikát egy négykarakteres kóddal le lehet védeni.<br>A karakterek a 16-os számrendszer alapján a következők lehetnek:0-9, A, B, C, D, E, F. Az alapérték: 0000 (négy darab nulla) ebben az esetben a rendszer nincs kóddal levédve.<br>A „+” és „-” gombokkal lehet a kódot beállítani, A felirat után nyomja meg a „PG” gombot, és vigye be az első karaktert. majd vigye be a többit is, az utolsó karakter után a „COMF” felirat jelenik meg, ismét vigye be az előző négy karaktert.<br>Ezek után a vezérlés menüjébe csak a megfelelő kóddal lehet belépni.<br>Figyelem!<br>Ha a kódot elfelejtette, csak a szakszervíz tudja azt kinullázni, melynek anyagi költsége van, ebben az esetben a gyári értékek lesznek visszatöltve a panelre. |

**Programozási példa:**
Feltételezzük, hogy be kell állítanunk:
- automata zárási időt (TCA) 100s
- elővillogást

Lépésről lépésre kövesse a következő leírást:

| Lépés | Megnyomni | Kijelző | Jegyzet |
|---|---|---|---|
| 1 | PG | PAr | Első menü |
| 2 | PG | tcA | Az első menü első funkciója |
| 3 | PG | 040 | A kiválasztott funkció aktuális beállított értéke |
| 4 | + - | 100 | Válassza ki a <+> és <-> gombokkal a kívánt értéket |
| 5 | PG | PrG | Az érték programozásra kerül |
| | | tcA | Programozás elvégezve, a kijelző visszaáll az éppen kiválasztott funkcióra. |
| 6 | + - | PAr | Nyomja meg egyidejűleg a <+> és <-> gombokat a felső menübe visszaálláshoz |
| 7 | - | LoG | Második menü |
| 8 | PG | tcA | A második menü első funkciója |
| 9 | - | PrE | Nyomja meg többször a <-> gombot a PRE logika kiválasztásáig |
| 10 | PG | oFF | A kiválasztott funkció aktuális beállított értéke |
| 11 | + - | on | Válassza ki a <+> és <-> gombokkal a kívánt értéket |

| | | | |
|---|---|---|---|
| **12** |  | PrG | Az érték programozásra kerül |
| | | PrE | Programozás elvégezve, a kijelző visszaáll az éppen kiválasztott funkcióra. |
| **13** | 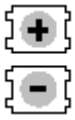 | PAr | Nyomja meg egyidejűleg a <+> és <-> gombokat a felső menübe visszaálláshoz és a kilépéshez, vagy várjon 30mp-et. |

**Diagnosztika**

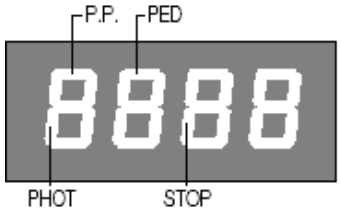


Működés közben a „+” vagy „–” gombok lenyomásával kilépve a menüből láthatók a bemenetek állapotai (parancs és biztonság bemenetek). Minden bemenethez társítva van a kijelző egy része, ami inaktiválás esetén elsötétül a fenti ábra alapján.
Az N.C. bemenetek a függőleges szegmensekben vannak megjelenítve. Az N.O. bemenetek pedig a vízszintes szegmensekben mutatkoznak.

**Jegyzetek:**

---

---

---

---

---

---

---

---

---

---

---