KIT-JIM4

Garázskapu mozgató szett
CP.J4ESA vezérléssel

Használati és üzembe helyezési útmutató
szakképzett telepítőknek



NYÍLÁSZÁRÓ AUTOMATIZÁLÁSI NAGYKERESKEDELMI KFT.
1044 Budapest, Óradna utca 4. • www.overgate.hu • info@overgate.hu
Tel: +36-1-320-3826, +36-1-238-0502 • Fax: +36-1-349-1107

Felszerelési javaslat:

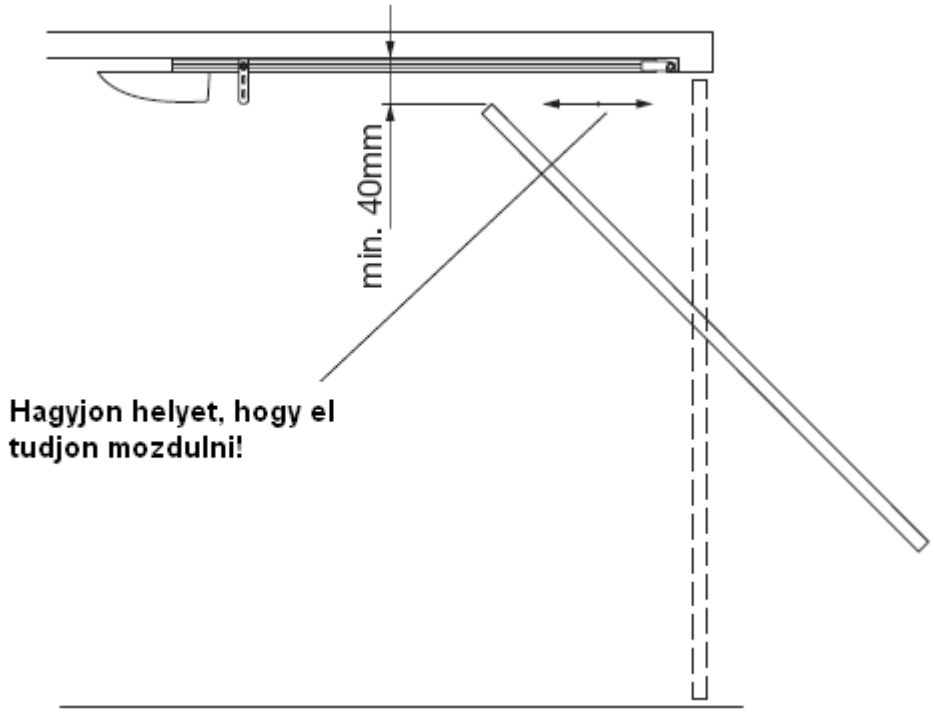

Technikai adatok:	**JM.4**
Tápfeszültség:	230Vac
Motor:	24Vdc
Teljesítmény:	220W
Sebesség:	3,5-6,8m/perc
Emelőerő:	1200N
Hőm. Tartomány:	-20…+70°C
Zajszint:	<70dB
Tömeg:	7,6kg
Rádióvevő kapacitás	64 db ugrókódos távirányító.

Befoglaló méretek:

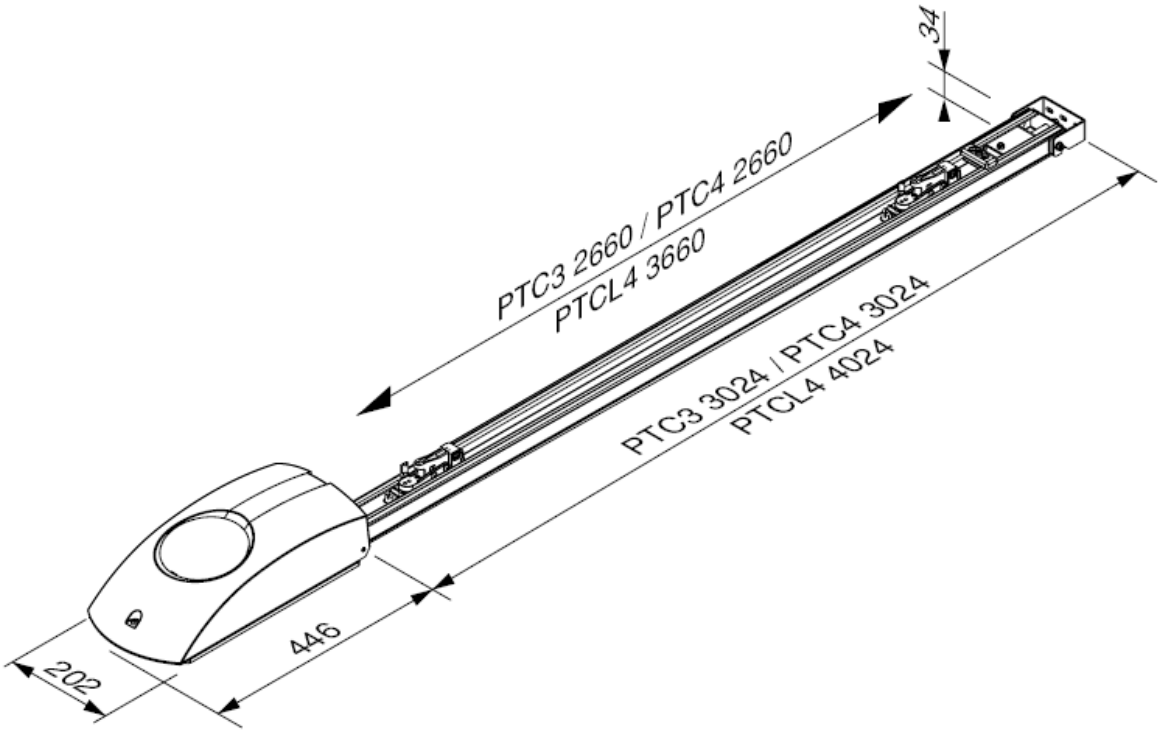

A sín összeszerelése:

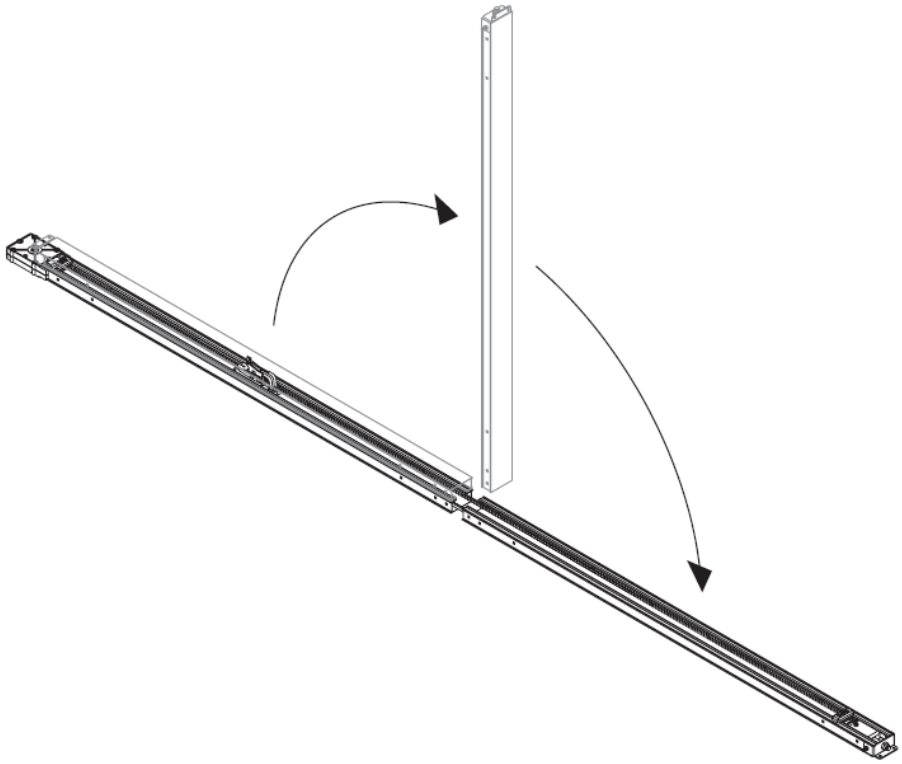

Helyezze egymás mögé a két fél darabot, ügyeljen a bordásszíj épségére, majd a szerelővasakkal csavarozza össze a két darabot.

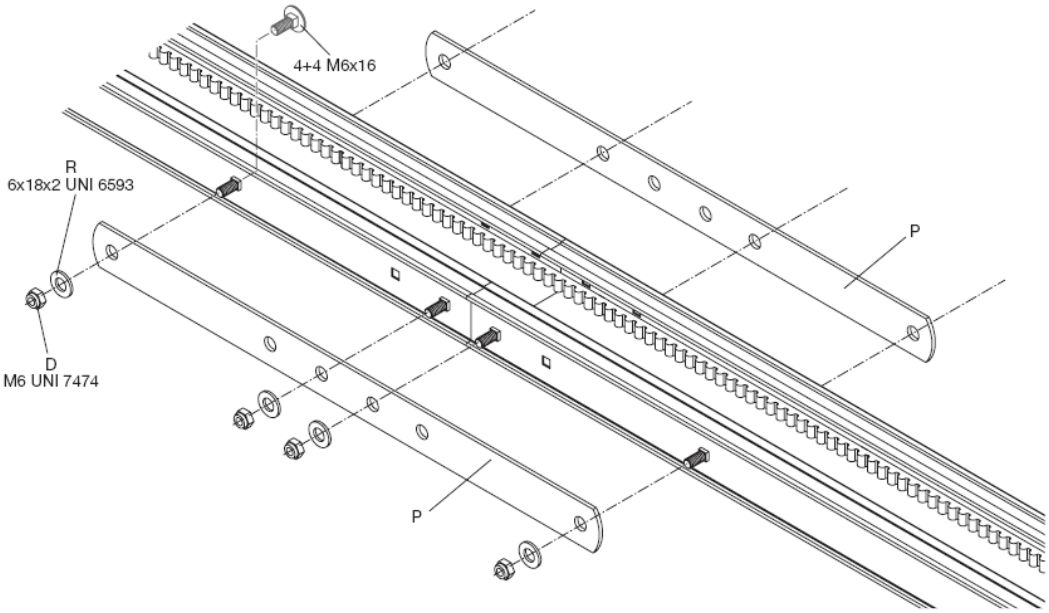

A kapupánt csavarokat belülről kifelé használja, és a megfelelő erővel húzza meg azokat.

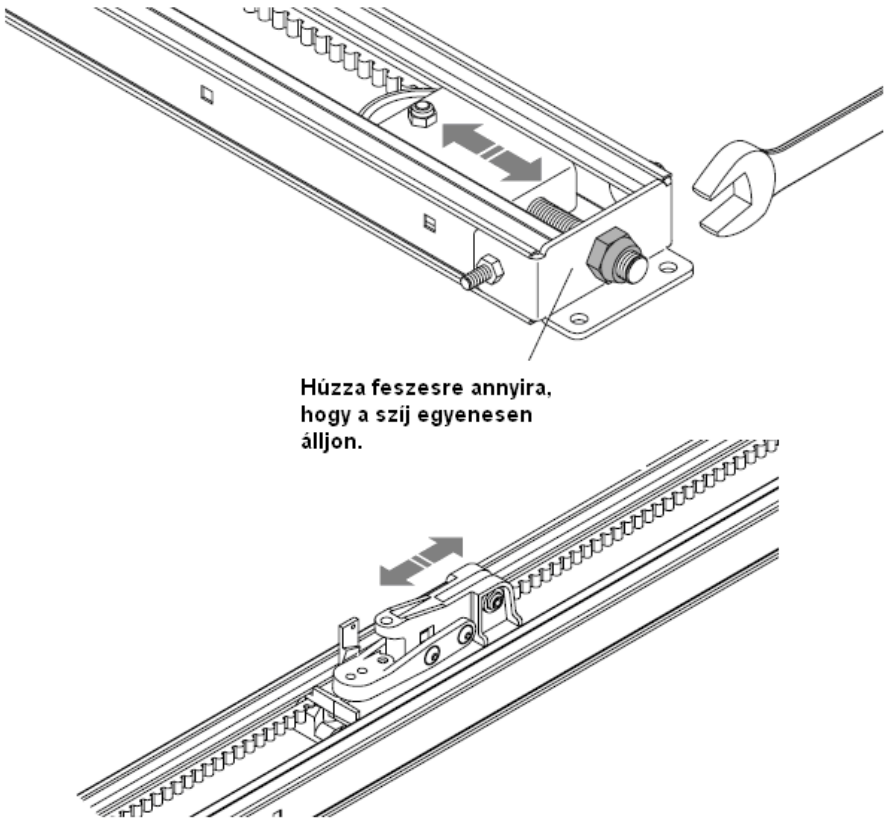

Akassza a kocsit a fogadóba, a kocsi tologatásával. Tolja végig a kocsit, ellenőrizze, hogy akadálymentesen fut.

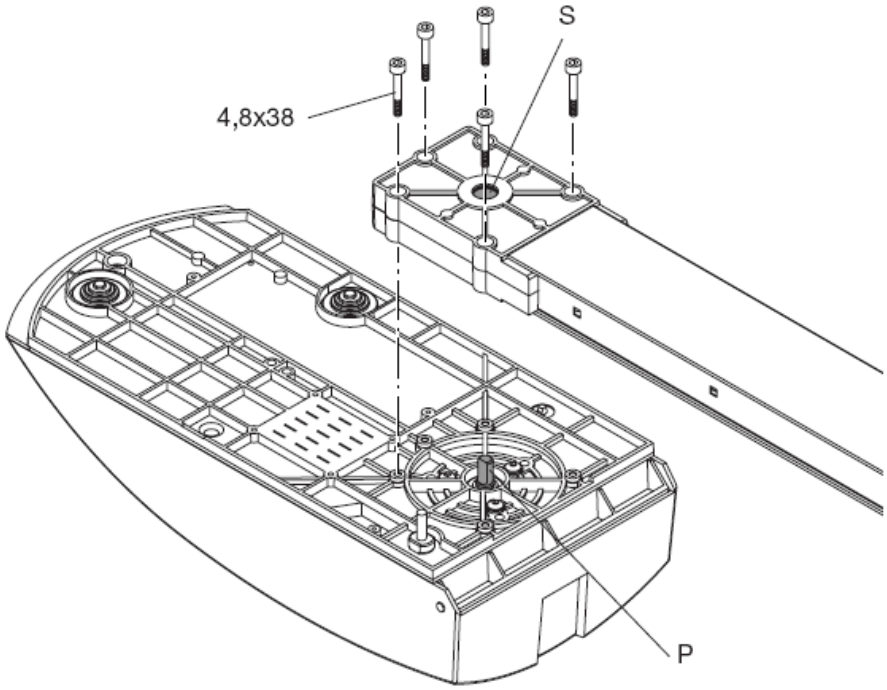

Rögzítse a fejegységet a sínhez, ügyeljen a sínben lévő hajtókerék állására, miután belement a tengely, forgassa a fejegységet a rögzítési pontokhoz. Rögzítse csavarokkal a fejet.

Tipp: Ha nem fér el a fej a felszereléskor, akár 90 fokonként is elforgathatja a fejet, ekkor egy csavarral kevesebbel tudja csak rögzíteni a fejet a sínhez. A tápkábelre ügyeljen!

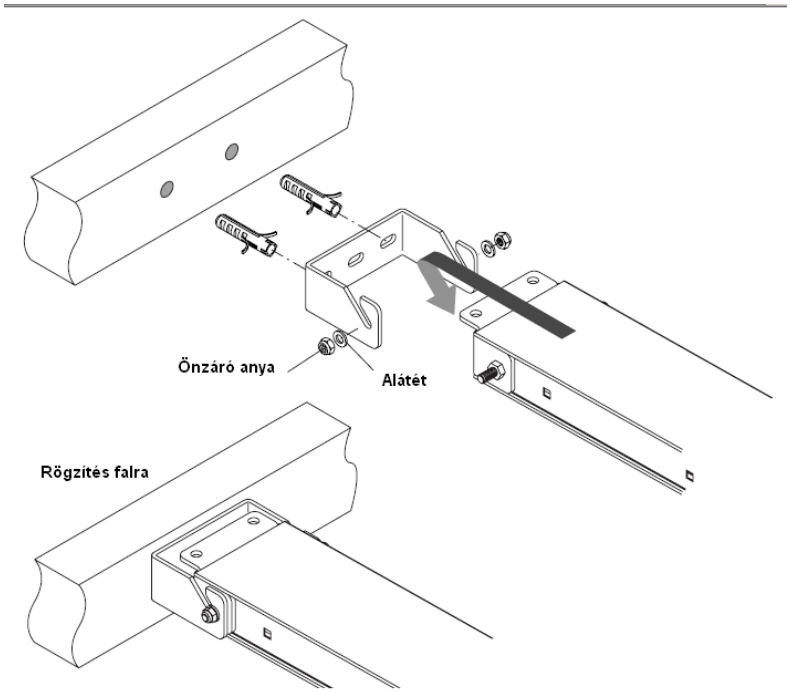

Rögzítse az akasztó kampót a falra, vagy a mennyezetre. Használjon megfelelő rögzítési módot, tiplit vagy dűbelt a kampó rögzítéséhez.

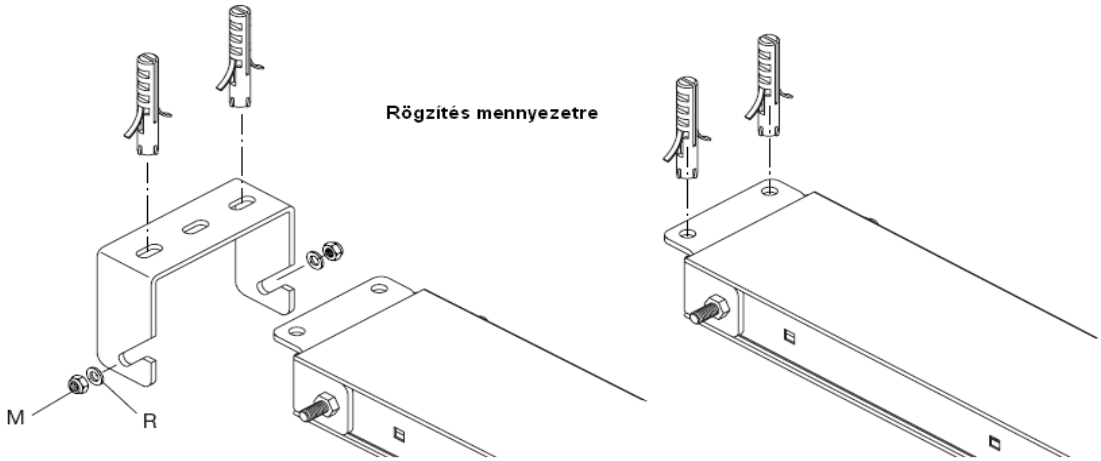

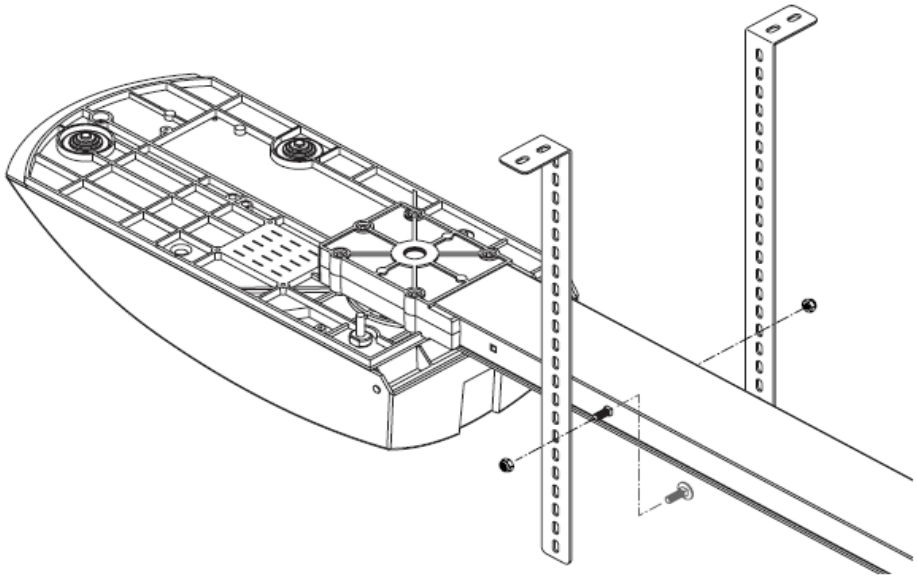

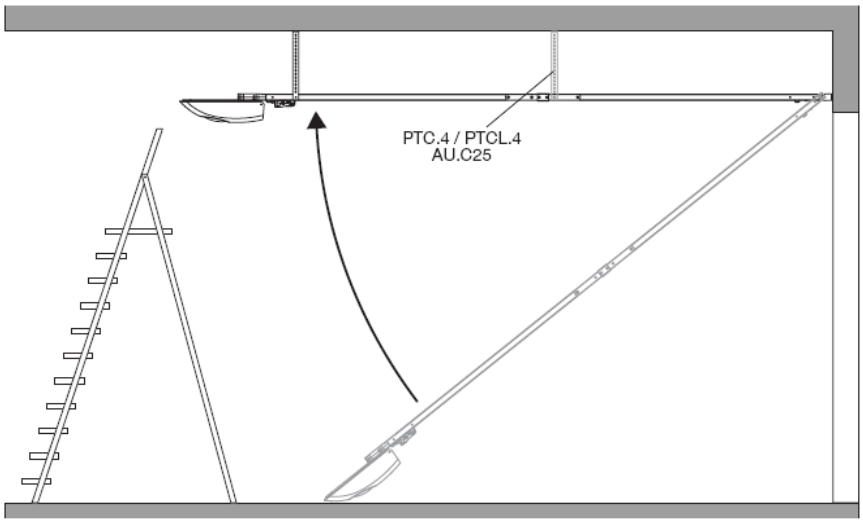

Akassza a kampóba a sín végét, majd csavarozza fel a fejet a szerelővasak segítségével.

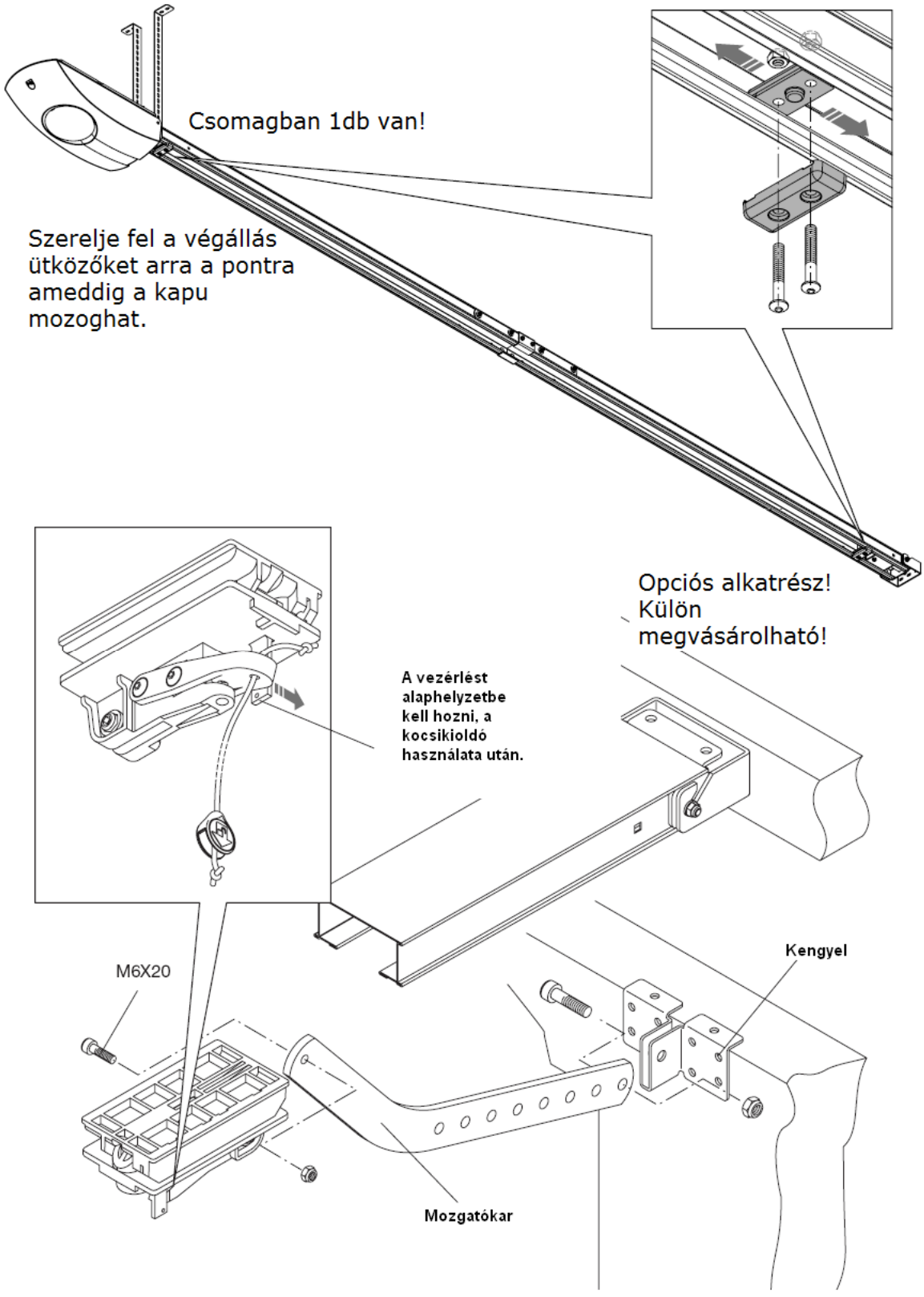

Figyelem! A végállás ütközőket erősen rögzítse a sínhez, hogy azok ne mozdulhassanak el. Fúrja meg a sínt, majd tekerje be a csavart, így az ütköző biztosan megtartja helyzetét. A sín csomagolásában 1db-ot talál, ezt a motor felöli oldalra kell felszerelni. Amennyiben még egy darabra van szükség, azt külön lehet megvásárolni.

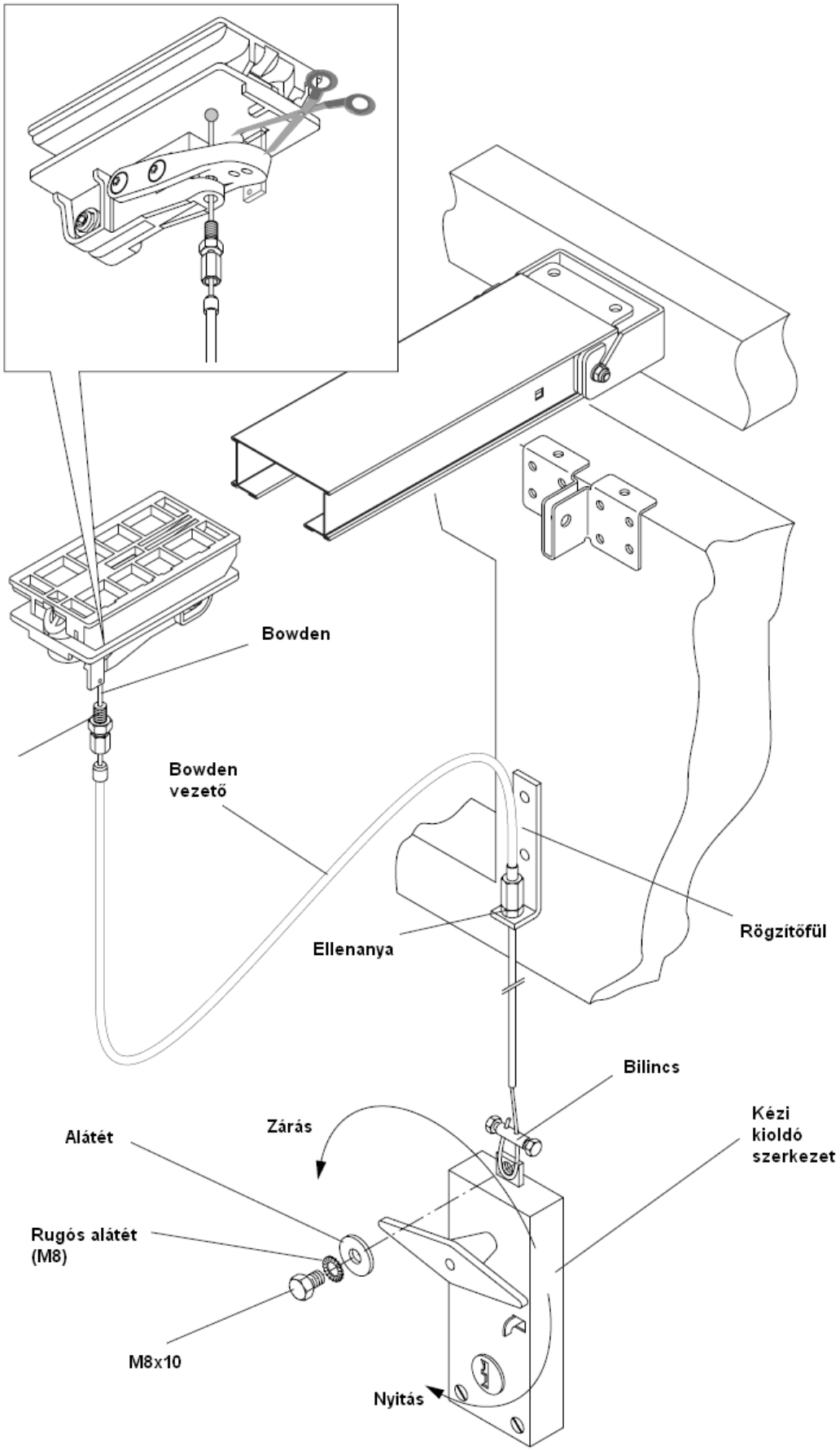
Bowden
Bowden vezető
Ellenanya
Rögzítőfül
Bilincs
Zárás
Alátét
Kézi kioldó szerkezet
Rugós alátét (M8)
M8x10
Nyitás

Zsákgarázs kioldó használata esetén a kioldóban található egy retesz. Az egyszerűbb használat érdekébe célszerű a kocsin található reteszbiztosító műanyagot eltávolítani. Használhat bármilyen bowdenes kioldót.

Billenő garázskapu mozgatása:
Amennyiben egy egész tábla a garázskapu felülete és nem billenő kapu, ahhoz speciális mozgató szükséges.
Az alábbi képen egy felszerelési javaslatot lát:

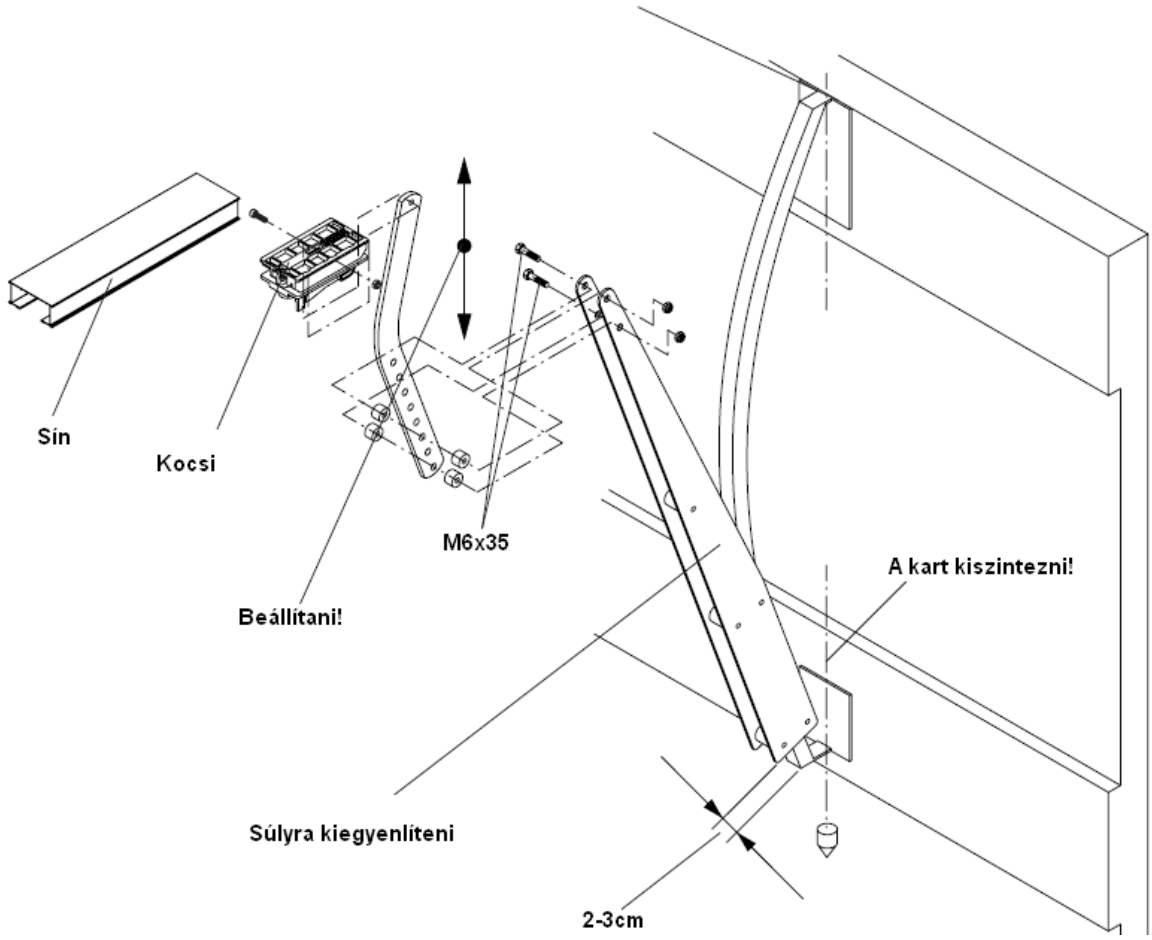

A garázskapu és az automatika hosszú távú működése érdekében, negyed évente célszerű a mechanikát átnézni. A görgőket, csúszó felületeket tisztán és olajozottan tartani a kapu karbantartási leírásának megfelelően.

TIPP: Amennyiben a motor elakadást érzékel, nem biztos, hogy a motor a hibás. A kapu megindításához sokkal nagyobb erő kell, mint a kapu mozgásban tartásához. A kapunak tökéletesen kiegyensúlyozott állapotban kell lenni. A motor a különbségi erőt képes elmozdítani, és nem a kapu teljes tömegéből származtatott erőt.
Amennyiben mechanikusan is zárni szeretné a kaput, célszerű egy zárszerkezetet felszerelni és a vezérlés STOP bemenetét szakítani a zárás ideje alatt. Ez egy mikrokapcsoló beszerelésével oldható meg.

Bekötés:

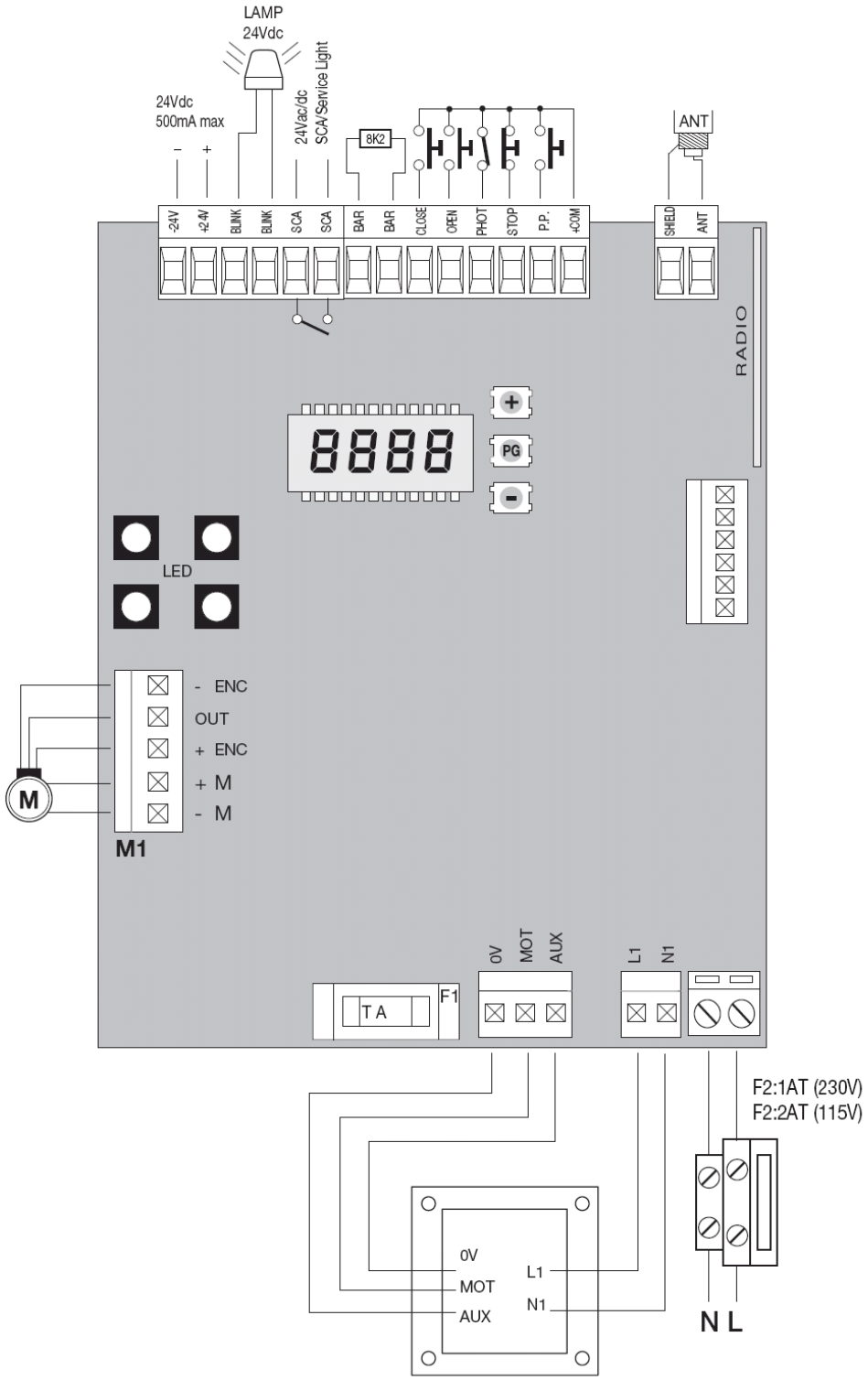
LAMP
24Vdc
24Vdc
500mA max
24Vac/dc
SCA/Service Light
8K2
ANT
-24V
+24V
BLINK
BLINK
SCA
SCA
BAR
BAR
CLOSE
OPEN
PHOT
STOP
P.P.
COM
SHIELD
ANT
RADIO
PG
LED
- ENC
OUT
+ ENC
+ M
- M
M
M1
0V
MOT
AUX
L1
N1
T A
F1
F2:1AT (230V)
F2:2AT (115V)
0V
MOT
AUX
L1
N1
N L

Fotocella bekötése:

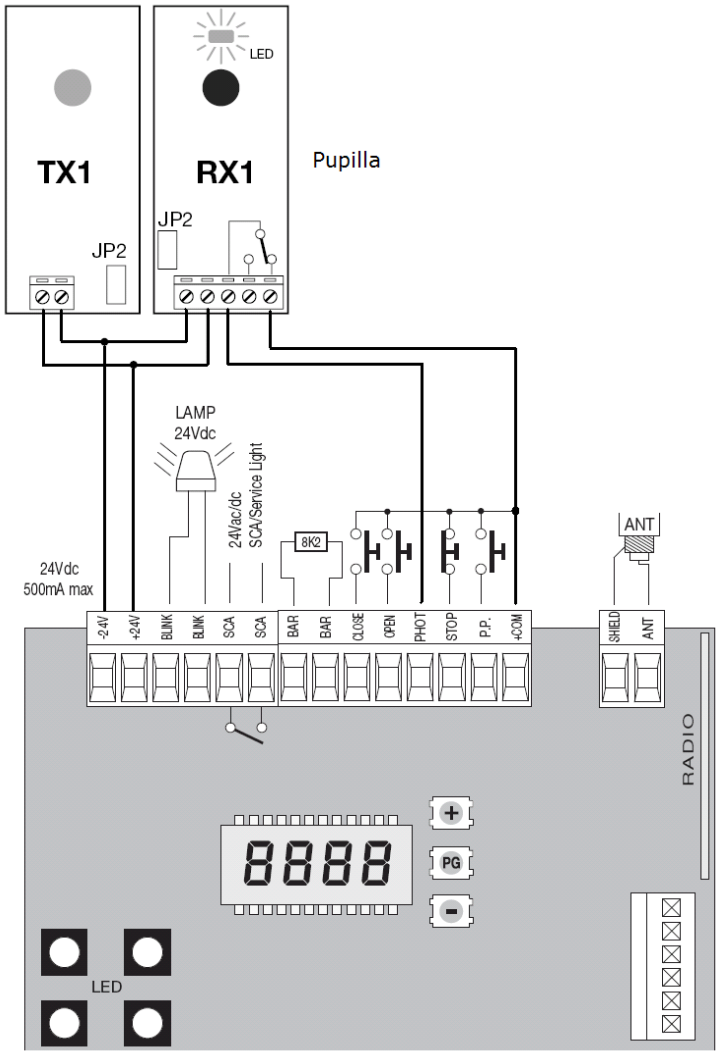

FIGYELEM!

Ha a logikák menüpontban az ESA funkciót bekapcsolva hagyja, egy idő után a 24V lekapcsol az infrasorompóról is.

Ha egy külső vevőt, vagy más gyártónak a vevőjét használja, akkor azt célszerű egy alacsony fogyasztású adapterről, vagy transzformátorról üzemeltetni. Az ESA funkció energiatakarékossá teszi a garázskapu mozgatót. Működésen kívül 1-2W-ot fogyaszt. Egy általános garázskapu mozgató rendszernél sokkal gazdaságosabb.

Akkumulátortöltő bekötése:

Csatlakoztassa az akkutöltő panelt a CP.J4 ESA panelhez.

A 2db 12V-os akkut kösse sorba, úgy, hogy az egyik akku pozitív pontját a másik akku negatív pontjához köti, az így szabadon maradt két pólust színek szerint csatlakoztassa az akkutöltő moduljához.

Bekötési pontok jelentése:

Vezérlőbemenetek:

COM+	a vezérlőbemenetek közös pontja
PP	nyit-stop-zár-stop bemenet, alaphelyzetben nyitott
STOP	vészstop nyomógomb, alaphelyzetben zárt kontaktus
PHOT	fotocella bemenet, alaphelyzetben zárt kontaktus
OPEN	nyitás bemenet
CLOSE	zárás bemenet
BAR-BAR	élvédelem bemenet
SCA-SCA	segéd relé kimenet, AUX néven konfigurálható a menüben
BLINK	24V-os villogó kimenet

Transzformátor kimenetek:

0V	a szekunder feszültség 0V-ja
MOT	a motor tápfeszültsége
AUX	a 24V belső elektronika és kimeneti segédfeszültség

Rádióvevő csatlakozói:

ANT antenna jel bemenetet, 50 Ohmos koax kábel belső ere, vagy egy 17cm hosszú szigetelt vezeték darab
SHIELD Antenna földpont, koax árnyékolás.

Motorkimenet csatlakozói:

M+, M- Motor tápfeszültség
ENC, -, +5V Enkóder csatlakozói

Akkumulátor csatlakoztatási lehetőség:

Akkutöltő modul: CBY.24V
A töltőmodult a vezérlés mellé kell felszerelni és csavarokkal rögzíteni. Az akkumulátorok az eszköz hátlapjára kerülnek. Egy pánt segítségével kell rögzíteni azokat egymás mellé.
A bekötés az ábra mutatja. Az akkuk és az elektronika védelmét egy 10A-es olvadóbiztosító védi, az akkuk mélykisülését a töltőmodul akadályozza meg.

Beüzemelés:

1,Belépés a programozásba:

1. Nyomja meg a <PG> gombot, a kijelzőn az első menü a Paraméterek „PAR” jelenik meg.
2. A <+> vagy <-> nyomógombokkal válassza ki a kívánt menüt
3. Nyomja meg a <PG> gombot, a kijelző a funkció első rendelkezésre álló funkcióját mutatja.
4. A <+> vagy <-> nyomógombokkal válassza ki a funkciót, amit módosítani kíván.

5. Nyomja meg a <PG> gombot, a kijelző a kiválasztott funkció aktuális értéket mutatja.
6. A <+> vagy <-> nyomógombokkal válassza ki az értéket, amit társítani szeretne a funkcióhoz.
7. Nyomja meg a <PG> gombot, a kijelző a „PRG” jelet mutatja, ami a programozás megtörténtét jelzi.

Menütérkép (nem teljes)

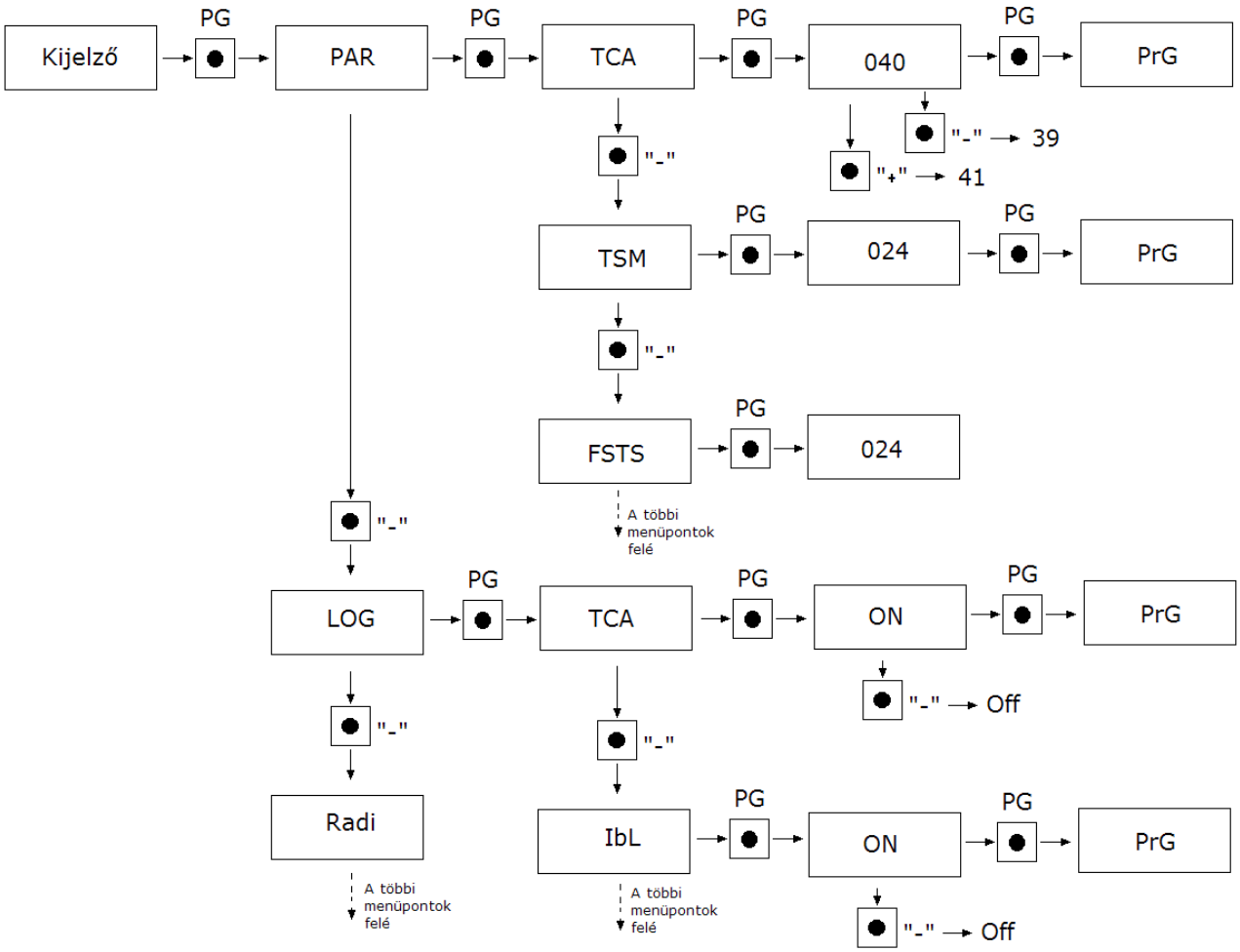

Véghelyzetek tanítása:
Lépjen be a menübe majd válassza az AUTO menüpontot.
Nyomja meg a PGM gombot, a vezérlés kijelzőjén a következő felirat jelenik meg: PUSH
Nyomja meg még egyszer a PGM gombot.
A vezérlés háromszor hajt végre nyitás és zárás ciklust, majd a kijelzőn az OK felirat jelenik meg. Amennyiben valamilyen hiba történt a tanulás folyamatában, a kijelzőn az ERR felirat jelenik meg. Ellenőrizze a mechanika futását, illetve a biztonsági bemenetek (fotocella, stopgomb) helyes működését. A +/- gombok egy idejű megnyomására a motor leáll.

Kiegészítők rákapcsolása:

Fotocellát vagy kulcsos kapcsolót akkor kössön a rendszerre, amikor már mindent beállított. Ez azért fontos, mert ha bármilyen gond, elakadás történik és hibát kell keresni, akkor nem kell elölről kezdeni a telepítést.

PARAMÉTEREK	tcA	Automata zárási idő. Csak „TCA”=ON logikával aktív. A beállított idő végeztével a vezérlés zárási parancsot ad.	1-240-(40s)
	tSn	Lassítási hossz beállítására szolgáló paraméter a véghelyzetek szélétől, nyitási irányban az értéket a tanítási ciklus állítja be, záráskor az érték megadható a lökethossz százalékos értékével.	1-99 (20%)
	FStS	Nyitási és zárási mozgatási sebesség	1-99-(99%)
	SLdS	Lassítási sebesség	1-99-(20%)
	SA Ir	Részleges nyitás amennyiben a távirányító egyik csatornájára fel van rá tanítva, az indításakor az automatikus zárás nem aktív, az érték cm-ben értendő.	3-250(5cm)
	PMo	Nyomatékérzékelő nyitáskor. 1-maximu érzékenység, kis erő, 99 minimum érzékenység, nagy erő.	1-99-(10%)
	PMc	Nyomatékérzékelő záráskor. 1-maximu érzékenység, kis erő, 99 minimum érzékenység, nagy erő.	1-99-(10%)
	tLS	Ha az AUX1 paraméter 2-es értékű, a szervizfény aktív ideje mp-ben	1-240 (60s)
	SP In	A bordásszíj visszaengedésének mértéke a kapu záródásakor.	0-20 (3cm)
	AUH 1	A segédkimenet működési módjai: 0-Kapuállapot visszajelzés, szakadás, ha a kapu bezárt, szaggatott, ha a kapu mozog, folyamatos kontaktus, ha a kapu nyitva van. 1-Kettes rádió csatorna kimenet, a 2-es csatorna a rádió menüben programozható. 2-Segéd lámpa kimenet vezérléséhez a TLS paraméterrel beállítható ideig. 3-Helyi lámpavezérlő kimenet, a kapu nyitásakor zár, és addig úgy marad, amíg be nem csuk.	0-3 (3)

LOGIKÁK	tcA	Automatikus zárás Off: kikapcsolva On: bekapcsolva	(OFF)
	IbL	Társasházi funkció. Off: kikapcsolva On: bekapcsolva. A P.P. bemenetre adott impulzusnak vagy a távirányítónak nincs hatása nyitási fázisban.	(OFF)
	IbcA	Automatikus zárás idő alatt a PP bemenet logikája: On: A kapu várakozása alatt bármikor indítható. Off: A kapu várakozás alatt nem indítható el.	(OFF)
	ScL	Gyors zárás Off: kikapcsolva On: bekapcsolva. Nyitott kapunál, vagy nyitási fázisban a fotocella beavatkozása indítja az automatikus zárást 3 mp. után. Aktív csak TCA:ON	(OFF)
	PP	A P.P. gomb és a távirányító működését választja ki. Off: NYIT>STOP>ZÁR>STOP> On: NYIT>ZÁR>NYIT>	(OFF)
	PrE	Elővillogás. Off: kikapcsolva On: bekapcsolva. A villogó aktiválódik 3mp-cel a motor indulása előtt.	(OFF)
	LtcA	Villogó funkció a szünet ideje alatt Off: a villogó kikapcsolva a szünet alatt On: a villogó bekapcsolva a szünet alatt.	(OFF)
	cuAr	Rádió kódrendszer Off: ugrókódos, öntanuló vagy fixkódos rádiók vétele (az ugrókódosnak is csak a fixkódját tanulja, nem túl biztonságos!) On: Csak az ugrókódos rádiókat fogadja el	(OFF)
	SoFt	Lágyindítás On: 2mp-ig lassú forgással indítja a motort. Off:A funkció kikapcsolva.	(ON)
	InuA	Akadályérzékelés nyitáskor On:akadályba ütközéskor a kapu zárás irányba indul Off: akadályba ütközéskor a kapu megáll.	(OFF)

	SASo	Automatikus megállás a véghelyzet előtt. On: A kapu kb. 5cm-rel előbb áll meg a mechanikus véghelyzet előtt, ezáltal nem nyomódik, nem ütődik a kapu. Off: A kapu végállása a mechanikus ütközési pont lesz.	(OFF
	tSt 1	Fotocella teszt: On: Zárás előtt a fotocellákat leteszteli. Ha hiba áll fent, nem indul el zárás irányba. Off: funkció kikapcsolva.	(OFF)
	ESA	Energiatakarékos üzemmód. On: A rendszer minden külső fogyasztót (fotocellát, külső rádióvevőt stb.) lekapcsol a ciklus befejezése után 10mp elteltével. Off: a 24V segédfeszültség és a transzformátor is tápfeszültség alatt marad.	(ON)
	FAnP	Elakadás utáni visszaoldási sebesség On: Gyors visszatekerés Off: Normál visszatekerés	(OFF)

Rádióadók tanítása:
Az adókat egyesével taníthatja fel a vezérlésnek.
Lépjen rá a kívánt menüpontra. Sorrendben: PG gomb majd kétszer a „-” gomb majd ismét a PG gomb (PP parancsra feltanítandó adó), majd végül nyomja meg a középső „PG” gombot. A kijelzőn a „PUSH” felirat jelenik meg. Nyomja meg az adó gombját, melyet társítani szeretne a funkcióhoz. Ha a vezérlés jóváhagyta a parancsot, az „OK” felirat jelenik meg, ha nem fogadja el a kódot, akkor az „ERR” felirat jelenik meg.

Rádiótanítási példa:

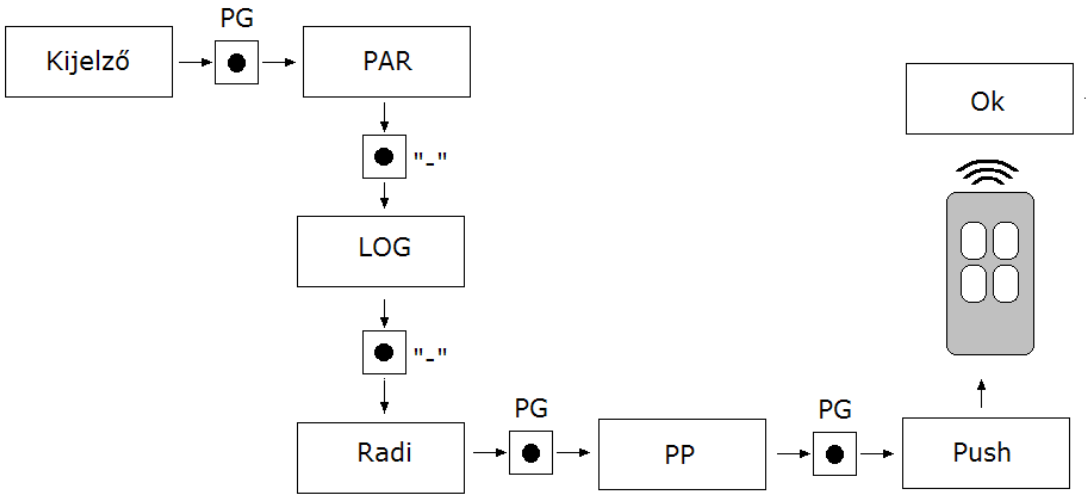

RADIÓ	PP	Ezt a funkciót kiválasztva a vevőt várakozásba teszi (PUSh) nyit-stop-zár-stop funkciót társítva. Nyomja meg az adónak a gombját, amit ehhez a funkcióhoz kíván társítani. Ha a kód érvényes, memorizálásra kerül és a oK üzenet jelenik meg a kijelzőn. Ha a kód nem érvényes, Err. üzenet jelenik meg.
	2ch	Ezt a funkciót kiválasztva a vevőt várakozásba teszi (PUSh) a memóriából törlendő adó kódját. Ha a kód érvényes, memorizálásra kerül és a oK üzenet jelenik meg a kijelzőn. Ha a kód nem érvényes, Err. üzenet jelenik meg.
	SA ir	Vevő memóriájának teljes törlése. A művelet megerősítését fogja kérni a rendszer.
	clr	Adók törlése egyesével, a PUSH felirat megjelenése után adjon jelet az adóval, melyet törölni szeretne.
	rtr	Teljes memória tartalom törlése, nyugtázni kell a középső gombbal.

Ha törölni kíván egy adót, ez csak akkor lehetséges, ha az adó jelen van. Elveszett, megsérült adó törlése nem lehetséges, ebben az esetben csak az egész memóriatartalom törölhető. A memóriában 64db Beninca kódolású adó tárolható.

Kiegészítő funkciók:

Megtett munkaciklusok száma (nMAn/Number manual):
Látható az autoka által elvégzett teljes ciklusok (nyitás+zárás) száma. A <PG> gomb első megnyomásával látható ez első 4 számjegy, második megnyomásával az utolsó 4 számjegy. Pl. <PG> 0012 >>> <PG> 3456: 123.456 elvégzett ciklus.

Szervizelés jelzése (MACI/Maintenance):
Karbantartási funkció, OFF helyzetben kikapcsolva. Egy egység 100 ciklust jelent. Amint a ciklusok száma meghaladja a felvitt értéket, a figyelmeztető fény jelzi az esedékes karbantartást.

Alaphelyzetre hozás, gyári értékek visszatöltése (Res):
Vezérlés alaphelyzetre állítása. FIGYELEM!: a vezérlés visszaáll a gyári értékekre. Első megnyomására felvillan a RES felírat, a <PG> gomb következő megnyomására pedig reset-elődik a vezérlés.
Jegyzet: a vevőről nem törlődnek az adók. A művelet végrehajtása után a vezérlést újra kell tanítani.

Automatikus beállítás (AUTO):

A rendszer a kapuhoz állítja be magát. Ebben az esetben nem kell külön-külön beállítani az áram paramétereket. Lépjen erre a menüpontra, majd nyomja meg a középső gombot. A „PUSH” felirat jelenik meg. Ekkor nyomja meg még egyszer a középső gombot, ekkor a „PRG” felirat jelenik meg. A kapu teljes nyitás és zárás műveletet hajt végre egymás után kétszer. Ha a beállítás véget ért, akkor a kijelzőn az „OK” felirat jelenik meg. A beállítást a „+” és „-” gomb, illetve a biztonsági és indítóbemenetek is megállíthatják. Ügyeljen a bekötött infrasorompóra.

Biztonsági kód (CODE):
A vezérlőelektronikát egy négy karakteres kóddal le lehet védeni.
A karakterek a 16-os számrendszer alapján a következők lehetnek:0-9, A, B, C, D, E, F. Az alapérték: 0000 (négy darab nulla) ebben az esetben a rendszer nincs kóddal levédve.
A „+” és „-” gombokkal lehet a kódot beállítani. A felirat után nyomja meg a „PG” gombot, és vigye be az első karaktert, majd vigye be a többit is. Az utolsó karakter után a „COMF” felirat jelenik meg, ekkor ismét vigye be az előző négy karaktert. Ezek után a vezérlés menüjébe csak a megfelelő kóddal lehet belépni.
Figyelem! Ha a kódot elfelejtette, csak a szakszerviz tudja azt kinullázni, melynek költsége van. Ebben az esetben a gyári értékek lesznek visszatöltve a panelre.

Visszajelzések:

Hibaüzenetek	Err	Hiba a rádió tanítás során, vagy az AUTO betanítás alatt, Ellenőrizze a biztonsági bemeneteket.
	Err 1	Motor hiba, a motoron nem folyik áram, elkopott szénkefe okozhatja, próbálja ki egy akkuval
	Err2	Fotocella hiba. Nézze át a fotocella bekötést, ügyeljen arra, hogy az ESA funkció bekapcsolt állapotában a 24V lekapcsolódik egy idő után!
	Err3	Enkóder hiba, A motor forgása megtörténik , viszont nem ad jelet a rá szerelt enkóder. Elakadás is előidézheti, ellenőrizze a paraméterekben beállított áram küszöb értékeket.
	ANP	Kapu elakadás, megnövekedett áram elérte a beállított küszöböt, eltört rugó, elakadt görgő stb.
	thrn	Termikus védelem. Sűrű használat, erőltetett motor felmelegedett transzformátor, pihentetni kell a rendszert, vagy nyitva kell hagyni a kaput.

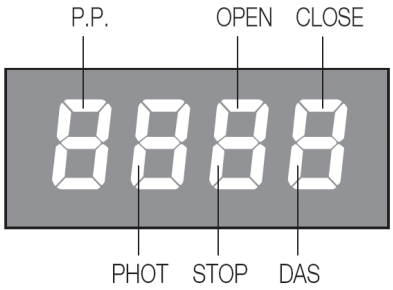

A vezérlőbemenetek **vízszintes,** míg a biztonsági bemenetek **függőleges** jelzést jelentenek meg. Amelyik vonal megjelenik, az a bemenet sértett, vagy aktív.