milner TORE®

Gate-Technologie

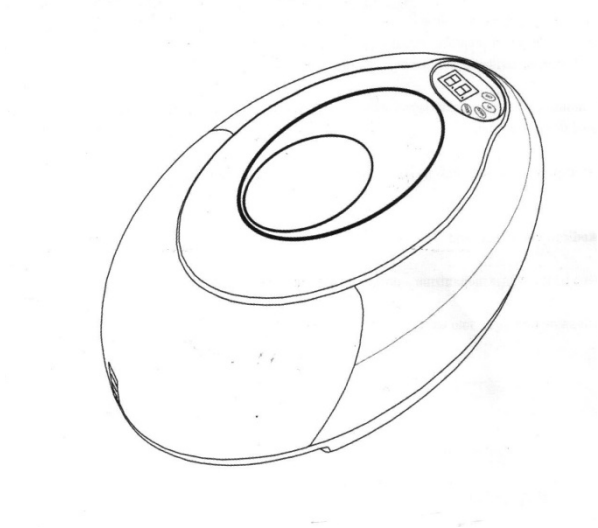

MILNER TORE GARÁZSKAPU NYITÓ
szerelési és üzemeltetési útmutató

1. A BERENDEZÉS MŰKÖDÉSE

Micro vezérlő – egy nyomógomb a nyitáshoz, stophoz és záráshoz. A beépített lámpa nyitáskor vagy záráskor 3 percig világít, majd magától kialszik. A vezérlőt számítógépes program irányítja. Beállításkor ellenőrizze le a nyitó – húzóerőt. A berendezés képes fotocella kezelésére, automata zárásra és kapu rögzítésére, stb… A kapu a végállások elérésekor egy pillanatra megáll, majd kinyit addig, amíg a nyitó irányú végállást eléri. A berendezés védve van túlterhelés, túlmelegedés és túl alacsony tápfeszültség esetén.

DC motor	- Alacsony zajszint, végállási lassítás a berendezés védelme és hosszú élettartam érdekében.
LED kijelző	- Kijelzőn láthatóak a beállítási értékek.
Rádió kódolás	- Ugrókódos
Kézi leoldás	- A kapu kézzel nyitható és zárható áramszünet esetén.
Opcionális kiegészítők	- Fotocella, akkumulátor, fali nyomógomb és villogó lámpa.

2. MŰSZAKI PARAMÉTEREK

Tápfeszültség	220VAC±10% 50~60Hz	Rádió frekvencia:	433.92MHz
Motor	24 V DC	Rádió kódolás:	ugrókódos
Üzemi hőmérséklet:	-20~50 C	Távadó	27A, 12V
Relatív páratartalom	≤90%	Izzó:	24V, 5W
Nyitó / záró erő	800N	Beépített világítás:	3 percig

3. FELSZERELÉS

3.1 Szükséges szerszámok

1. Fúrógép
2. Létra
3. Racsnis kulcs
4. Mérőszalag, vízszintező
5. Kézi szerszámok
6. Multiméter
7. Állítható fogó

3.2 A hajtómű és a sínvezetés felszerelése

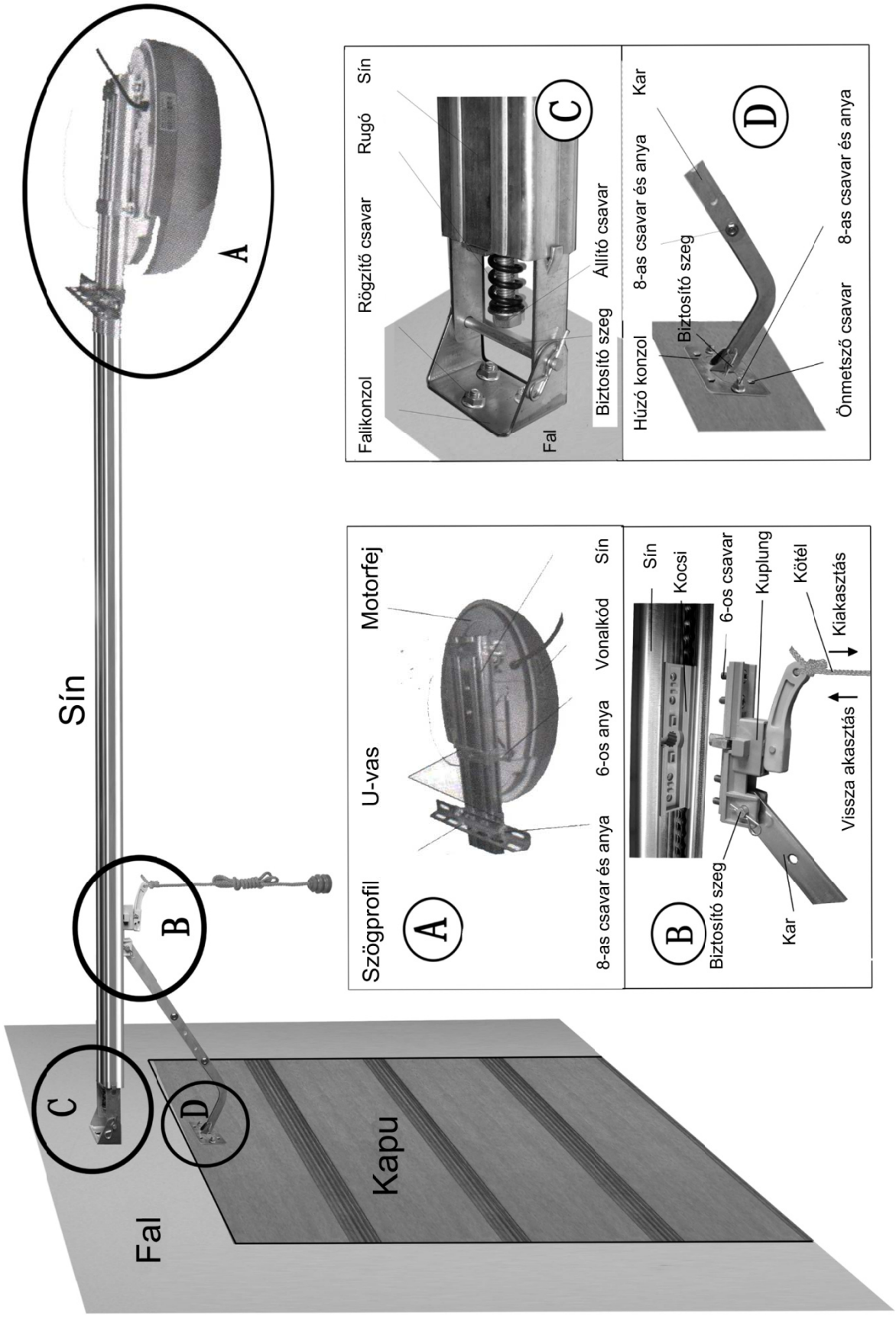

4. VEZÉRLŐ ÉS TÁVIRÁNYÍTÓ

LED kijelző

SET: beállítás, **UP**: fel, **DOWN**: le, **Code**: rádió kód



Vezérlő panel

Tormit 4 távadó



5. Opcionális sorkapcsok és csatlakozások

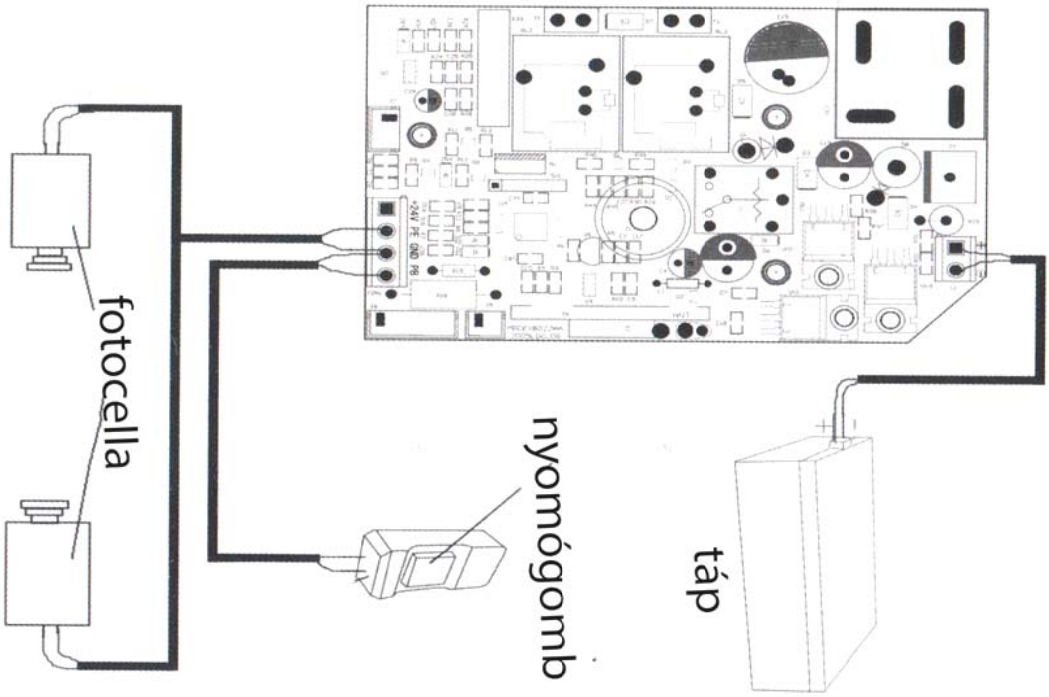

6. A MOTOR PROGRAMOZÁSA

6.1 Előkészületek

6.1.1 Bizonyosodjon meg arról, hogy a szánkó össze van kötve a hajtással. Mozgassa meg finoman a kapulapot, hogy a kapcsolódásban biztos legyen.

6.1.2 Helyezze feszültség alá a berendezést. Az izzó pár másodpercig világít és ezalatt a kijelzőn 99-töl 11-ig visszaszámol. Ezután a vezérlő alaphelyzetbe áll.

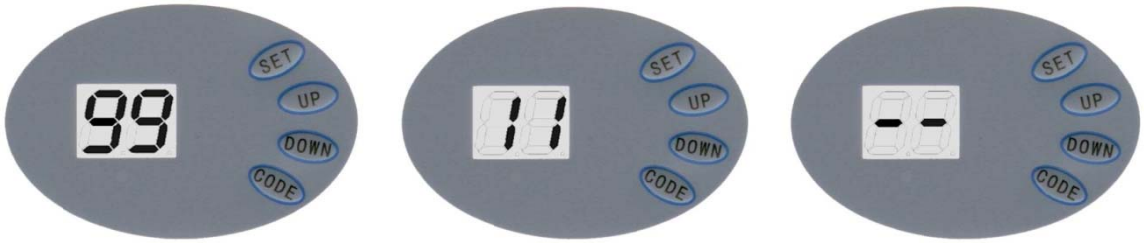

Helyezze feszültség alá, az LCD kijelzőn **99**-től **11**-ig visszaszámol, majd "**--**"

6.2 Végállás beállítás



Nyomja meg és tartsa lenyomva a **SET** gombot, amíg a kijelzőn ez jelenik meg: "**P1**", majd nyomja meg a **SET** gombot, majd nyomja meg az **UP** gombot. A kijelzőn "**OP**" jelenik meg. Amikor a kapu elérte a felső végállást, nyomja meg a **SET** gombot.



Ez után a kijelzőn "**CL**" jelenik meg. Nyomja meg a **DOWN** gombot. A kijelzőn "**CL**" látható. Amikor a kapu eléri az alsó végállást, nyomja meg a **SET** gombot. A motor automatikusan kinyitja és bezárja a kaput a szükséges erőbeállításhoz.

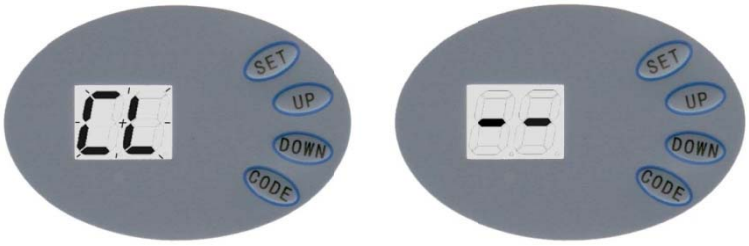

A kijelzőn "--" látható, ha a beállítás kész.

6.3 Távadó

6.3.1 Ha a vezérlőre több mint 20 távadó lett feltanítva, a hibák elkerülése érdekében szükséges minden távadó törlése. Ha a kijelzőn “**Fu**” látható, törölje a távadókat.



Ha “**Fu**” látható, nyomja meg és tartsa nyomva CODE gombot. A pont villog, tartsa lenyomva legalább 8mp-ig a gombot, addig, amíg a kijelzőn “**dL**” látható. Ez jelzi az összes távadó törlését.

6.3.2 Távadók feltanítása



Nyomja meg a **CODE** gombot, a kijelzőn “**Su**” látszik. A távadón nyomja meg a tárolni kívánt gombot, engedje el, majd nyomja meg még egyszer. A **pont** felvillan a kijelzőn és “– –” látható, ez jelzi a sikeres tárolást.

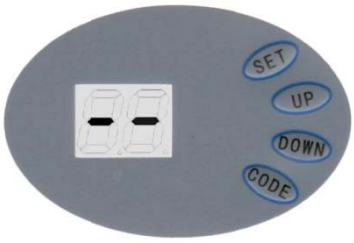

Maximum 20 távadóval (nyomógombbal) ismételje meg a lépéseket.

6.4 Erő beállítás

A motor a végállásokat elérve megáll és túlterhelés esetén is automatikusan lekapcsol.



Nyomja meg és tartsa lenyomva **SET** gombot. A kijelzőn ”**P1**” látható nyomja meg az **UP** gombot egyszer. A kijelzőn”**P2**” látható, nyomja mega a **SET**-et még egyszer és látható a beállított érték. Az **UP** vagy **DOWN** egyszeri megnyomásával az érték egy egységgel növelhető vagy csökkenthető. A legnagyobb érték “**F9**”, a legkisebb “**F1**”. A tároláshoz nyomja meg a **SET** gombot.

A gyári alapérték “**F5**”.

6.5 Fotocella



Nyomja meg és tartsa lenyomva a ”**SET**” gombot, megjelenik a “**P1**”, nyomja meg az **UP**-ot kétszer, “**P3**” látható. Nyomja meg a ”**SET**”-et, hogy lássa a beállítást. Nyomja az ”**UP**”-ot egyszer: ha “**H1**” látható, a fotocella fogadása be van kapcsolva.



Nyomja meg a ”**Down**”-t egyszer, ha”**H0**” látható, a fotocella fogadás ki van kapcsolva. Tároláshoz és kilépéshez nyomja meg a ”**SET**”-et egyszer.

Fontos: ha nem használ fotocellát mindig állítsa ”H0”-ra ezt az értéket!

6.6 Automata zárás KI / BE kapcsolás



Nyomja meg és tartsa lenyomva a ”**SET**”gombot, megjelenik a ”**P1**”, nyomja meg az **UP**-ot háromszor, ”**P4**” látható. Nyomja meg a ”**SET**”-et, hogy lássa a beállítást. Nyomja meg az ”**UP**”-ot egyszer az automata zárás idejének 1 perces növeléséhez, a ”**DOWN**”-t csökkentéséhez.



6.7 Gombzár KI/BE kapcsolás



Nyomja meg és tartsa lenyomva a ”**SET**”gombot, megjelenik a ”**P1**”, nyomja meg az **UP**-ot négyszer, ”**P5**” látható. Nyomja meg a ”**SET**”-et, hogy lássa a beállítást. Nyomja meg az ”**UP**”-ot egyszer a gombzár bekapcsolásához, a ”**DOWN**”-t a kikapcsolásához.



7. HASZNÁLATI ÚTMUTATÓ

7.1 Használat előtt és közben:

7.1.1 A kapu első motoros működtetése előtt ellenőrizze le, hogy a kapu akadálymentesen működik-e. Az ellenőrzés módja: oldja le a k aput a szánkóról és kézzel nyissa ki, zárja le a kaput.

7.1.2 A hajtómű villamos bekötését csak képesített szakember végezheti el. Mindig megfelelő, földelt csatlakozót használjon.

7.1.3 A távadókat minden esetben csak a kapu látótávolságában használja. Ne álljon a mozgó kapu alá és ne menjen át alatta! A távadókat mindig zárja el a gyermekek elől

7.1.4 Bizonyosodjon meg arról, hogy a kapu nincs kitéve tűzveszélynek, párának, elektromágneses hatásoknak.

7.1.5 Évente legalább kétszer ellenőriztesse a kapu megfelelő kiegyensúlyozását és az alkatrészek állapotát. Ellenőriztesse és állíttassa be a megfelelő láncfeszességet. Kenje meg a hajtásláncot.

7.2 Hibakeresés

Hibajelenség	Okok	Megoldás
A motor nem megy.	A dugalj rosszul van csatlakoztatva, vagy a biztosíték kiégett.	Ellenőriztesse a dugaljat, cseréltesse ki a biztosítékot!
A végállások beállítása után a motor nem megy.	Programozási hiba.	Szerelővel ellenőriztesse a beállításokat!
A kapu nem zárható le.	A fotocella működik.	Ellenőrizze a fotocella működését és a beállítást a vezérlőn!
A fali nyomógomb működik, de a távadó nem.	Nincs feltanítva a távadó. A távadó eleme lemerült.	A 6.3-as bekezdés szerint járjon el. Cserélje ki az elemet!
A távadó hatótávolsága túl kicsi.	Az elem majdnem lemerült.	Cserélje ki az elemet!