DIVA

Gyors sorompó digitális vezérlővel

Használati és üzembe helyezési útmutató szakképzett telepítőknek



NYÍLÁSZÁRÓ AUTOMATIZÁLÁSI NAGYKERESKEDELMI KFT.
1044 Budapest, Óradna utca 4. • www.overgate.hu • info@overgate.hu
Tel: +36-1-320-3826, +36-1-238-0502 • Fax: +36-1-349-1107

Befoglaló méretek:

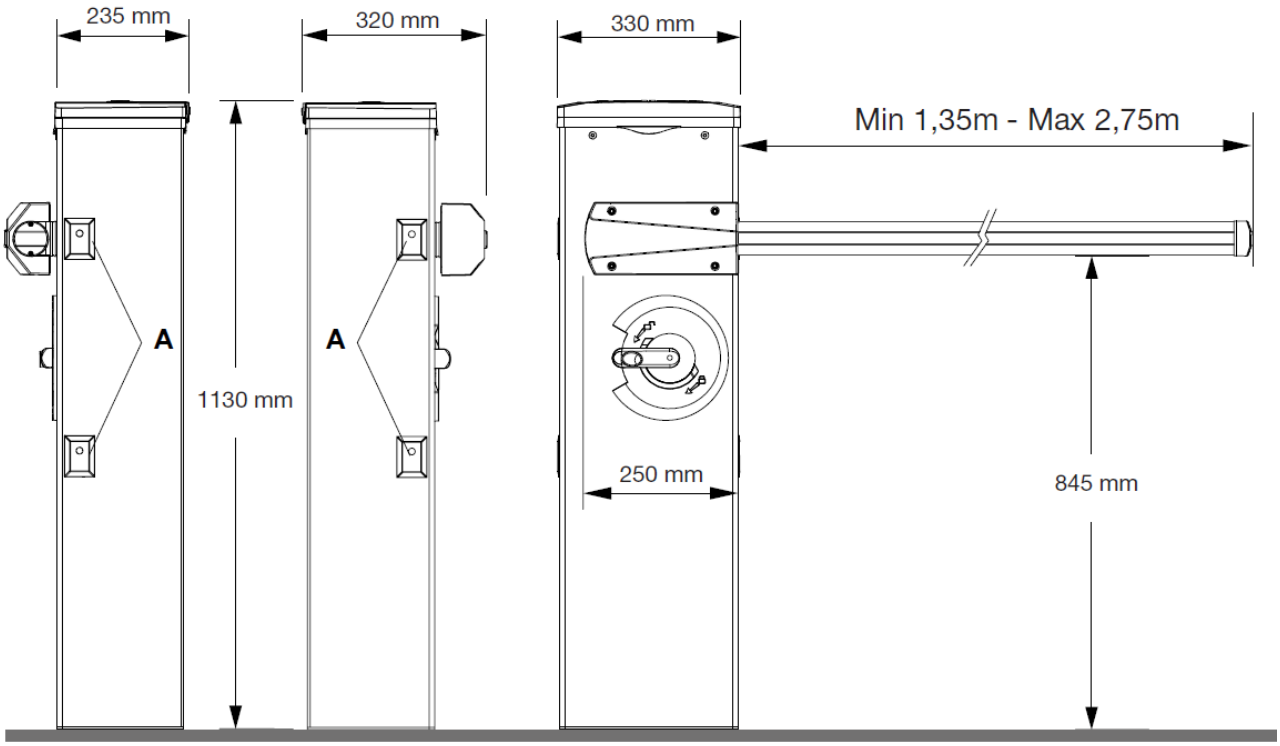

Telepítés menete:

A betonalapzat elkészítése:

Alakítson ki egy betontömböt, mely képes a sorompó mechanikai terhelését elviselni, ez tapasztalati úton számolva kb. 50x70cm alapterületű 40-50cm mély hasábnak kell lennie. A beton közepén alakítson ki egy gégecső nyílást, hogy a kábelezést fel tudja vinni a sorompó házba.
Szerelje össze a talplemezt és a betonvasakat és nyomja a betontömbbe. Szintezze pontosan a talplemezt, majd hagyja megkötni a betont. Ügyeljen, a kiálló menet szár hossza 30mm legalább legyen!

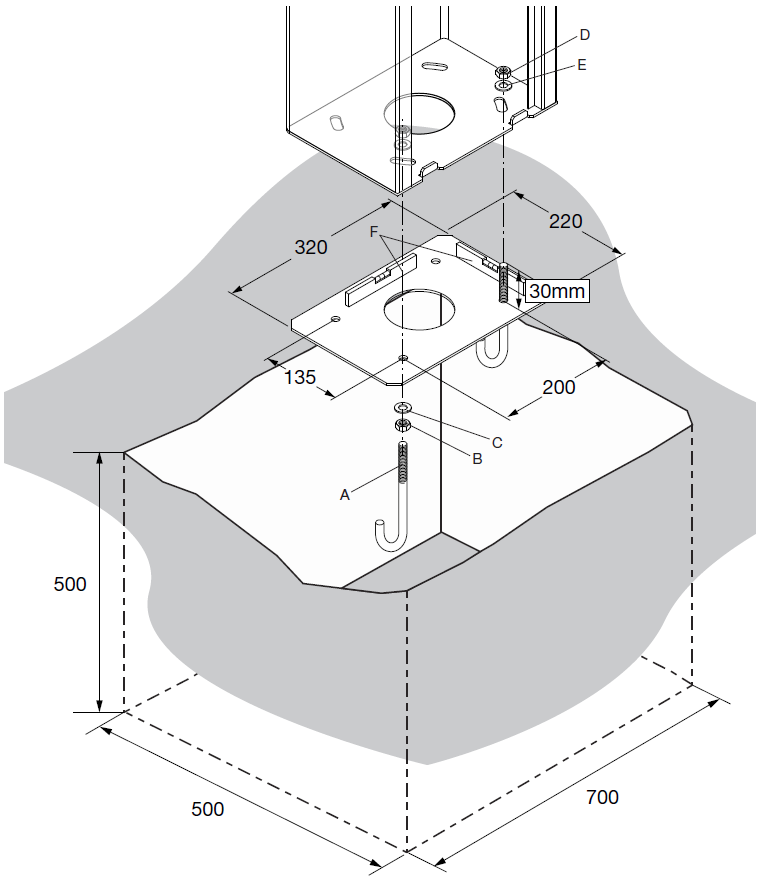

Jobbos és balos kialakítás:

Amennyiben át kell fordítani a sorompót, a következőket tegye:

A KAR NE LEGYEN FELSZERELVE!

1, lazítsa ki a rugót teljesen.
2, csavarja ki rugót rögzítő csuklópontot, és szerelje le a rugót.
3, Oldja a tengelykapcsolatot, majd a himbát (L) tekerje át a másik irányba.
4,Szerelje vissza a rugót, ügyeljen a furat kiválasztására, ebben segít a lenti táblázat.
5, Szerelje fel a kart nyitott állapotban.
6, állítsa be a rugó feszességét. ("a kar kiegyensúlyozása" fejezet alapján)

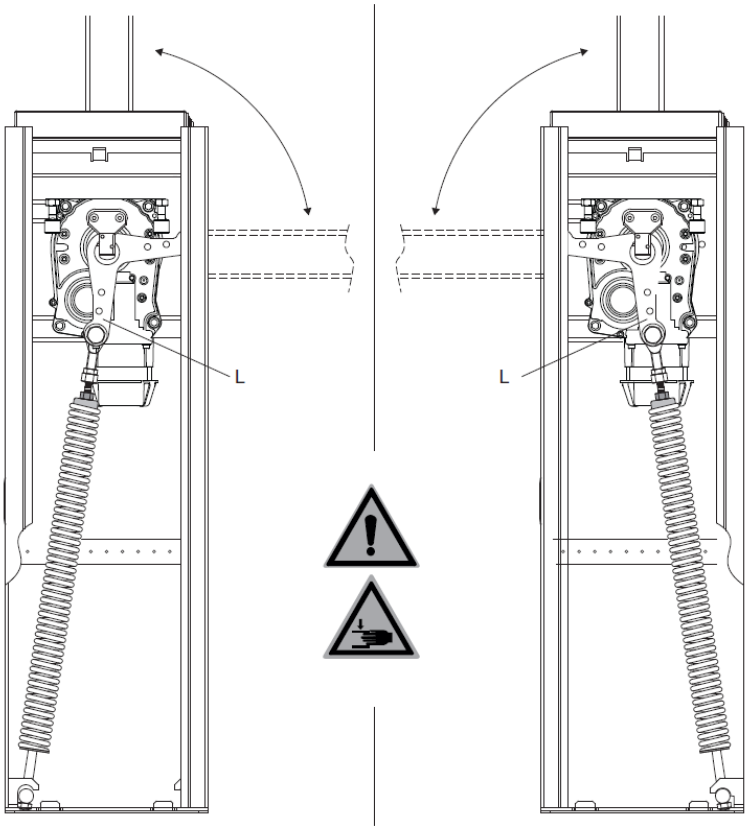

A rugó helyzetének kiválasztása:

"A" 2,5-3m karhosszig
"B" 2-2,5m karhosszig
"C" 1,6-2m karhosszig

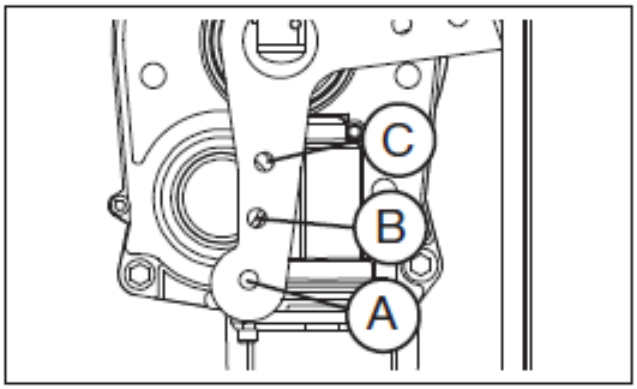

A sorompókar felszerelése:

A sorompókar elemeit az alábbi ábra szemlélteti. Csavarozza fel a fogadó részt, de ne húzza meg a csavarokat, helyezze a sorompókart a tokba, majd húzza szorosra a csavarokat. A kar alá használjon rugalmas tömítéseket(G1,G2)

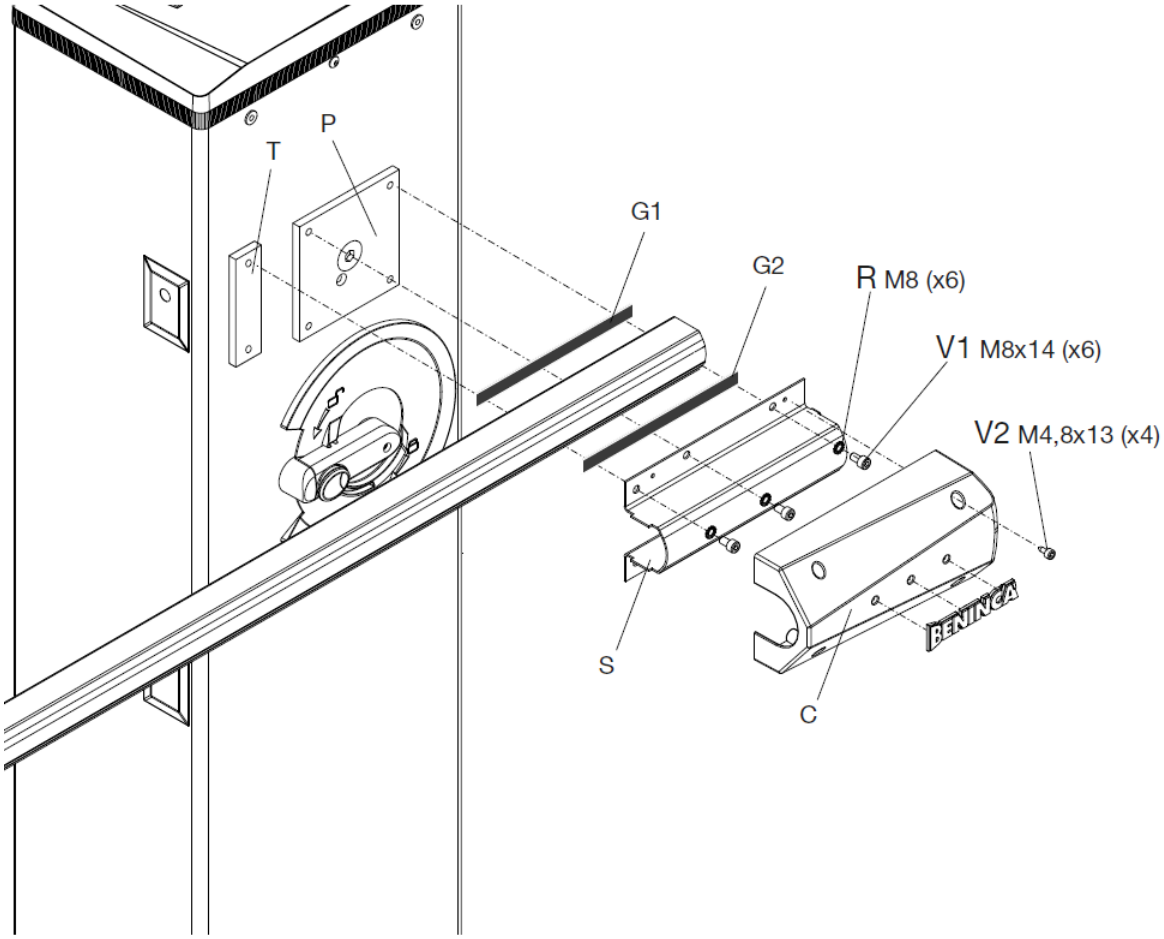

A rúd kiegyensúlyozása:

Figyelem! Ellenőrizze, a gömbcsukló csavarját, csak is meghúzott állapotban állítson rugóerőt!

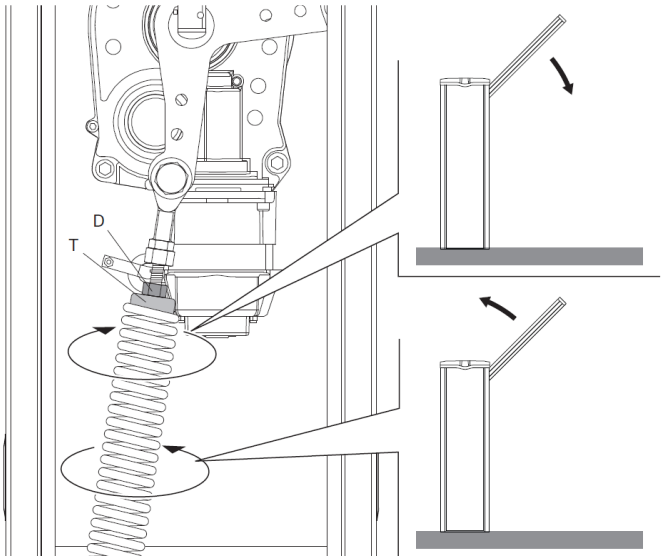

Kezdje el feszíteni a rugót, ezt a rugó csavarásával éri el. A rugóerő hatására elkezd emelkedni a kar. Feszítse addig, amíg a rugó magától fel nem húzza a kart kb. 45 fokba. Ellenőrizze, lökje meg finoman a kart, a karnak vissza kell térnie kb. ugyanerre a helyzetre.

A rugó felső felét a kontra anyával húzza meg, ezzel a rugó elcsavarodás ellen biztosítva lesz. (D)

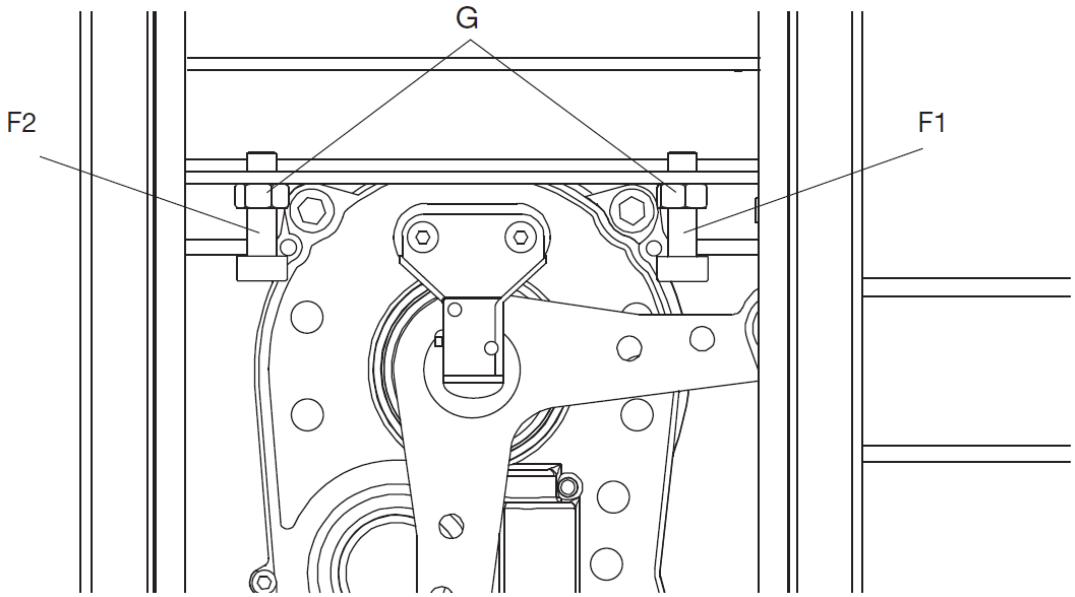

A kar pontos vízszintes és függőleges beállítását az ütköző csavarokkal végezheti el. Lazítsa meg a hernyó csavarokat (G), majd az ütköző csavarok magasságával szintezze be a kart (F1, F2). Ha megtörtént a beállítás, akkor húzza meg az anyákat.

Futtassa le az AUTO betanulási folyamatot, az alábbi ábra segítségére lehet a paraméterek értelmezésében.
A lassítási paramétereket a menüben állíthatja be miután a szintezést és a kiegyenlítést elvégezte.

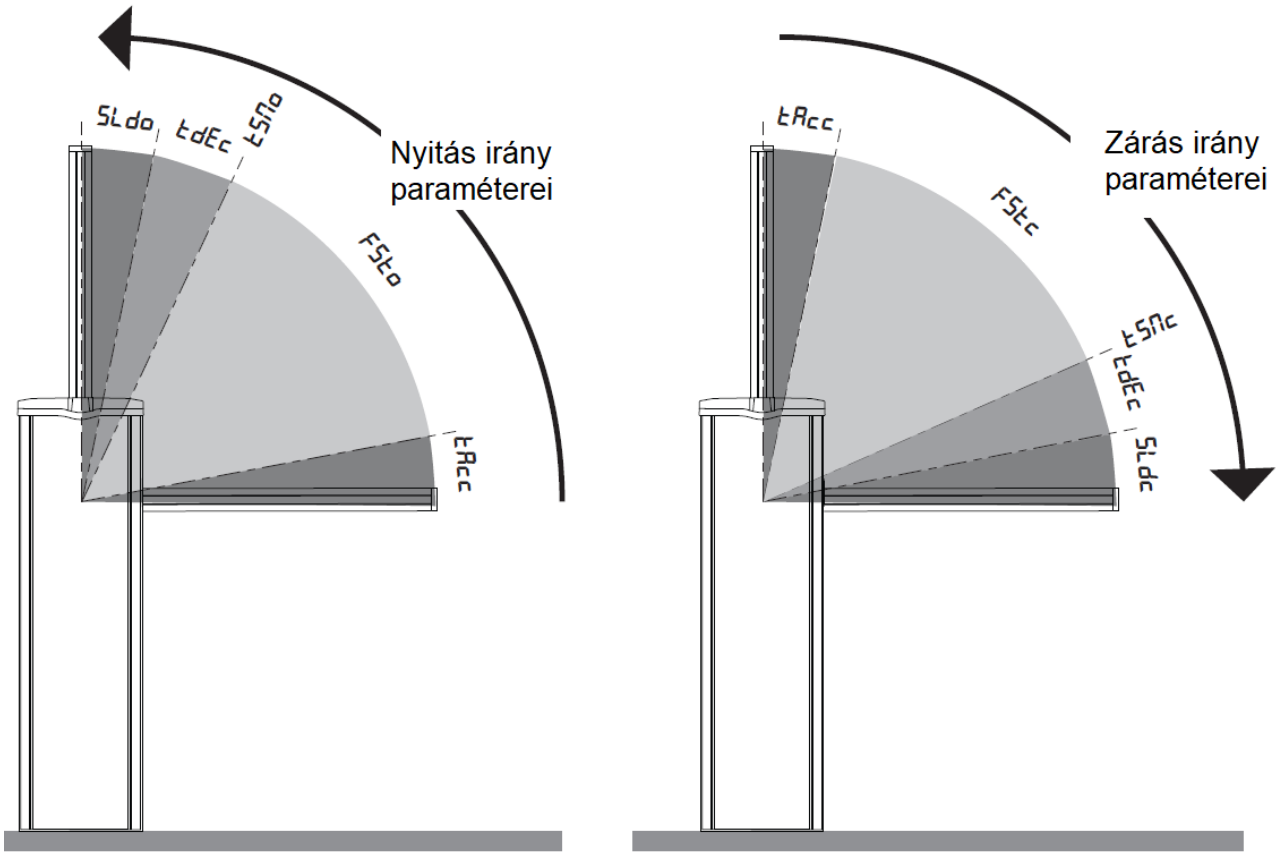

Vezérlőelektronika bekötése:

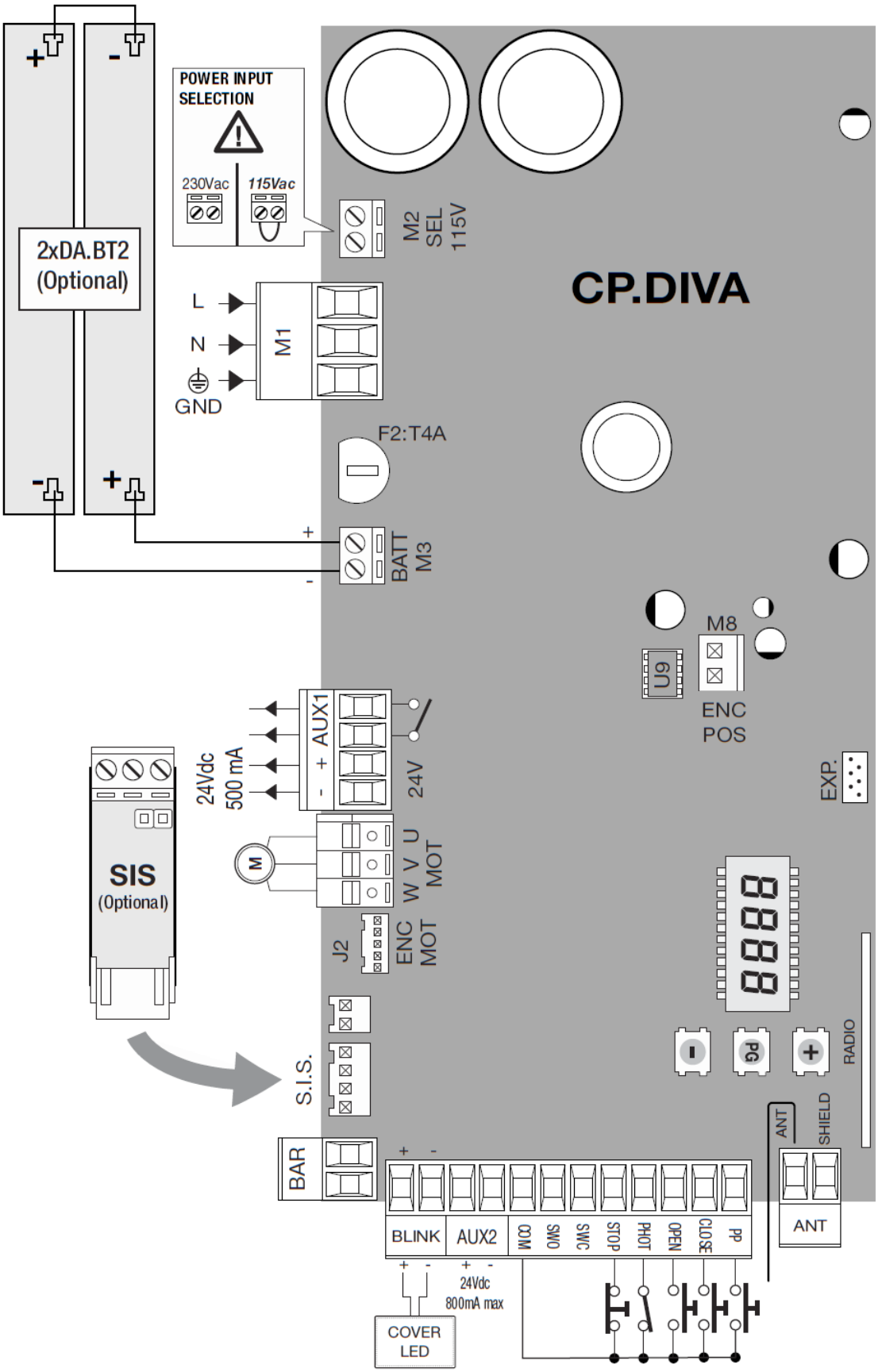

Sorkapocs kiosztás:

Érintkező:	Jelentés:	Megjegyzés:
L/N	Betáplálás	L- fázis, N-nulla potenciál
M2 SEL	230V/115V	NINCS ÁTHIDALÁS!
GND	Védőföldelés	Védővezető csatlakoztatási pont, bekötése kötelező!
ANT/SHIELD	Antenna, és annak árnyékolása	Antenna helyett 17cm hosszú vezeték is megfelelő, melyet az „ANT” bemenetre kell kötni.
AUX1	Feszültségmentes programozható kimenet 30V 0,5A kontaktus	Programban választható funkcióval felruházható kimenet
24V	segédkimenet	Külső tápforrás kimenet, DC24V 500mA.
MOT	Motor	Motor kimenet 24V BLDC motorhoz
PP	Passo-Passo	„Nyit-Stop-Zár-Stop” bemenet NO
CLOSE	Zár	Zárás Bemenet NO.
OPEN	Nyit	Nyitás Bemenet NO
PHOT	Fotocella	Fotocella bemenet NC
STOP	Állj	vészstop bemenet, NC
COM	COM	Indító bemenetek közös pontja
AUX2	Feszültséget kiadó programozható kimenet 24V 300mA kim.	Programban választható funkcióval felruházható kimenet
BLINK	Villogó kimenet 24V	24V villogó kimenet géptesthez
BATT	Akkumulátor csatlakozás	2x12V 2,1Ah-7Ah ólom gondozásmentes akkumulátor szünetmentesítéshez

Beállítás: (a sorompó mechanikai beállítása után)

1, Csak a betáplálási pontot kösse be (fázis, nulla, védőföldelés).
2, Adjon tápfeszültséget a motornak. A kijelzőn a verziószám jelenik meg.
3, Ha nem szerelte át a sorompót jobbosról balosra, akkor lépjen be az "INST" menübe majd állítsa be a karhosszúságot. (BOOM)
4, Futtassa az „AUTO” parancsot, és végezze el a finomhangolást a sorompókaron. (Részletes leírás lejjebb)
5, Kösse be a fotocellát, majd tesztelje le a működését.
6, Kösse be a villogót, antennát és az egyéb kiegészítőket, majd tesztelje le a működésüket.

Belépés a programozásba és a menüben való lépkedés:

1, Nyomja meg a <PG> gombot, a kijelzőn az első menü a Paraméterek „INST” jelenik meg.

2, A <+> vagy <-> nyomógombokkal válassza ki a kívánt menüt:
„PAR” <-> gomb: „LOG” <-> gomb:RADIO ... nMAn stb.
3, Nyomja meg a <PG> gombot, a kijelző a funkció első rendelkezésre álló funkcióját mutatja.
4, A <+> vagy <-> nyomógombokkal válassza ki a funkciót, amit módosítani kíván.
5, Nyomja meg a <PG> gombot, a kijelző a kiválasztott funkció aktuális értéket mutatja.
6, A <+> vagy <-> nyomógombokkal válassza ki az értéket, amit társítani szeretne a funkcióhoz.
7, Nyomja meg a <PG> gombot, a kijelző a „PRG” jelet mutatja, ami a programozás megtörténtét jelzi.
8, A menüből való kilépéshez nyomja le egyszerre a <+> <-> gombokat.

A Menü:

INST (telepítés)		
Boom	Karhossz beállítás	3-5 (3)
Pos	Pozíció, jobbos vagy balos sorompó A kar zárt állapotát jelzi, ha a karral szembe állunk A változtatás után futtassa az AUTOSET menüpontot.	0---Jobbos(gyári) ---0 Balos
Mode	Norm- fotocellára visszanyit Parc- fotocellára megáll, a fotocellából való kilépéskor folytatja a ciklust.	Norm

Paraméterek			
PARAMÉTEREK	TCA	Automata zárási idő. Csak „TCA”=ON logikával aktív. A beállított idő végeztével a vezérlés zárási parancsot ad.	1-240-(20s)
	FSTO	A rúd maximális sebessége nyitáskor	30-99 (99)
	FSTC	A rúd maximális sebessége záráskor	30-99 (99)
	SLDO	Lassítási sebesség nyitás irányban	10-30 (15)
	SLDC	Lassítási sebesség zárás irányban	10-30 (15)
	TSMo	Lassítási pont beállítása nyitás irányban a teljes úthossz megadott százaléka	20-99-(25)
	TSMc	Lassítási pont beállítása zárási irányban a teljes úthossz megadott százaléka	20-99-(25)
	PMO	Motorerő, nyitási fázisban, normál menetben.	1-99-(10)
	PMC	Motorerő, zárási fázisban, normál menetben.	1-99-(10)
	PSO	Motorerő, nyitási fázisban, lassítási menetben.	1-99-(10)
	PSC	Motorerő, nyitási fázisban, lassítási menetben.	1-99-(10)
	TACC	A kar dinamikus gyorsulása (ms)	3-50 (3)
	TEDC	A kar dinamikus lassulása (ms)	3-30 (3)
	SEAV	Enkóder (áram) érzékenység normál sebesség	0-99 (0%)

	SEAR	Enkóder (áram) érzékenység lassításkor	0-99 (0%)
	TLS	Lámpa kimenet vezérlése, indítása az indítóparanccsal egy időben, másodperc alapú paraméter, a relékimenet hozzárendelhető az AUX1 funkcióhoz.	1-240(60)
	LBAR	Karvilágítás variációk AUX1, vagy AUX2 2-es módban legyen! Pozíció: Zárt állapot Nyíló kar Nyitott állapot Záródó kar 0 1mp villog 0,5mp villog 1mp villog 0,5mp villog 1 1mp villog Bekapcsol Bekapcsol Bekapocs 2 Bekapcsol 0,5mp villog 1mp villog 0,5mp villog 3 Bekapcsol 0,5mp villog bekapcsol 0,5mp villog	0-3
	AUX1	A kimenetet a következő funkciókhoz lehet hozzárendelni: 0,SCA kimenet nyitott sorompó-zárt kontaktus, zárt sorompó nyitott kontaktus, szaggatott ha a kar mozog. 1, 2CH rádió kimenet 1mp-es kimenet 2, Kar világítás LBAR 3, Segédvilágítás kimenet TLS paraméter ideig 4, Fotocella teszt kimenet 5, Zárt kontaktus nyitott sorompókarnál 6, Zárt kontaktus zárt sorompókarnál 7, Szerviz igény zárt kontakt(MACI menü-pontban beállított ciklus után)	0-7(0)
	AUX1	A kimenetet a következő funkciókhoz lehet hozzárendelni: 0,SCA kimenet nyitott sorompó-zárt kontaktus, zárt sorompó nyitott kontaktus, szaggatott ha a kar mozog. 1, 2CH rádió kimenet 1mp-es kimenet 2, Kar világítás LBAR 3, Segédvilágítás kimenet TLS paraméter ideig 4, Fotocella teszt kimenet 5, Zárt kontaktus nyitott sorompókarnál 6, Zárt kontaktus zárt sorompókarnál 7, Szerviz igény zárt kontakt(MACI menü-pontban beállított ciklus után)	0-7(2)

LOGIKÁK	TCA	Automatikus zárás: On: bekapcsolva, a szünetidő a paraméterek TCA menüpontjában beállítható. Off: Kikapcsolva.	(ON)
	IBL	Társasházi funkció: On: bekapcsolva. A P.P. bemenetre adott impulzusnak vagy a távirányítónak nincs hatása nyitási fázisban. Off: Kikapcsolva.	(OFF)

	IBCA	Társasház funkció auto visszazáráskor On: A kaput csak nyitni lehet és a TCA zárja be Off: A kaput TCA lejárta előtt be lehet zárni.	(OFF)
	SCL	Gyors zárás: On: bekapcsolva. , nyitott helyzetben a fotocella beavatkozása indítja az automatikus zárást 3 mp. után. Csak TCA=ON logika esetében aktív. Off: Kikapcsolva.	(OFF)
	PP	A P.P. gomb és a távirányító működését választja ki: On: NYIT>ZÁR>NYIT> Off: NYIT>STOP>ZÁR>STOP>.	(OFF)
	PRE	Elővillogás: On: bekapcsolva. A villogó aktiválódik 3mp-cel a motor indulása előtt. Off: kikapcsolva.	(OFF)
	HTR	Ember jelenléte, vagy nyomógombos működtetés: On: Amíg az OPEN és CLOSE bemenetek aktívak, addig működteti a motorokat abban az irányban. Off: Automatikus működés.	(OFF)
	LTCA	Villogó szünetidő alatt: On: A villogó villog a szünetidő alatt. Off: A villogó sötét a szünetidő alatt.	(OFF)
	MBLK	Villogó működése: On: A villogó kimenet szaggatott Off: A villogó kimenet folyamatos	(ON)
	OPCL	PP bemenet logika: On: NYIT-ZÁR-NYIT Off: NYIT-STOP-ZÁR-STOP	(OFF)
	TST1	Fotocella teszt funkció: On: PHOTO bemenetre kötött fotocella tesztelésére szolgál, az adót a fototeszt alapján kell bekötni az AUX1 kimenetet át kell állítani. Off:Teszt kikapcsolva.	(OFF)
	RopF	On: Áramszüneti nyitás, csak akkuval üzemeltethető! A betáplálás megszűnésekor felnyitja a sorompót, a betáplálás visszatérésével visszazárja a sorompót Off: a funkció kikapcsolva.	(OFF)
	CVAR	Ugrókódos adók vétele: On: csak ugrókódos adókat fogad Off: ugró- és fixkódos adókat fogad.	(ON)

	REM	Rádiótanítás adóval: On: Meglévő adóról történő tanítás engedélyezve. Off: Nem lehet távolról, csak menüből programozni az adót.	(ON)

Rádió		
PP	Nyit-stop-zár-stop mód tanítása helyes kód esetén „OK” hibás kód esetén „Err” felirat jelenik meg.	PUSH
2CH	Segédkimenetre tanítás helyes kód esetén „OK” hibás kód esetén „Err” felirat jelenik meg.	PUSH
nTH	Jelenlegi tanított adók száma.	n
CLR	Rádióadó törlése, - az adó szükséges hozzá.	PUSH
RTR	A memória teljes törlése.	OK

SIS kártya telepítése:
Két egymással szemben elhelyezkedő sorompó esetén:

Két sorompó egyszeri működtetésére használható a SIS kiegészítő kártya.
A kártyák csatlakoztatását feszültségmentesen kell elvégezni.
A kártyák egymás közötti kapcsolatát három eres kábellel kell megoldani, pl.: 3x0,5mm^2.
Kapcsolja vissza a tápfeszültséget, majd a sorompók MASTER és SLAVE üzemmódját a menüben a BUS főmenüben az Id címzési lehetőségen állíthatja be.
Master- Id=0 és Slave Id=1-16 beállítás esetében.

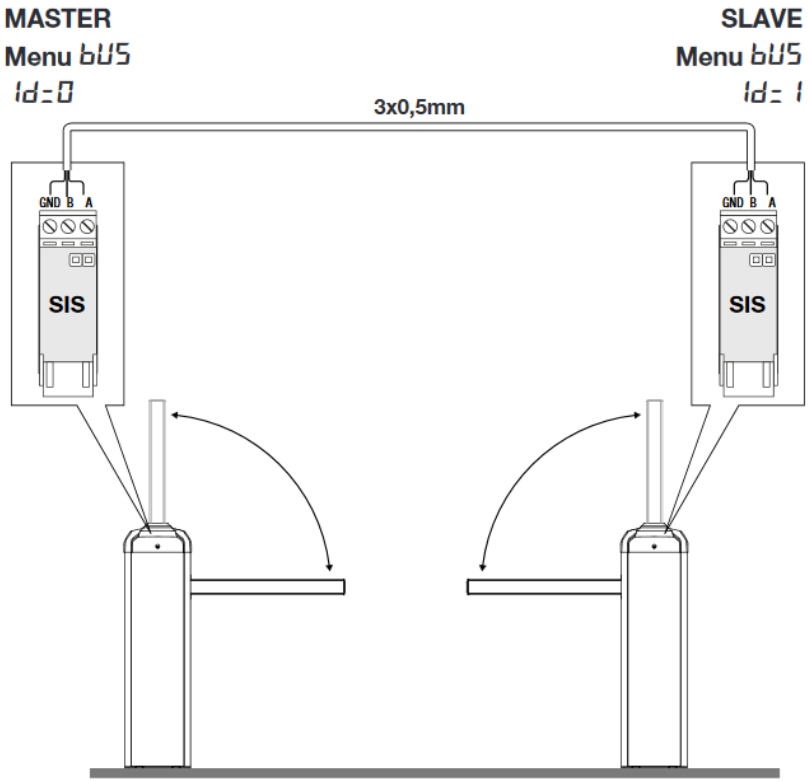

MENÜ	Egyéb funkciók
nMAN	Látható az automatizálás által elvégzett teljes ciklusok (nyitás+zárás) száma. A <PG> gomb első megnyomásával látható ez első 4 számjegy, második megnyomásával az utolsó 4 számjegy. Pl. <PG> 0012 >>> <PG> 3456 : 123.456 elvégzett ciklus.
MACI	Karbantartási funkció, OFF helyzetben kikapcsolva. egy egység 100 ciklust jelent, amint a ciklusok száma meghaladja a felvitt értéket, a figyelmeztető fény jelzi az esedékes karbantartást.
RES	Vezérlés alaphelyzetbe hozása. FIGYELEM!: a vezérlés visszaáll a gyári értékekre. A <PG> gomb első megnyomására felvillan a RES felírat, a <PG> gomb következő megnyomására pedig alaphelyzetbe áll. Jegyzet: a vevőről nem törlődnek az adók, se a biztonsági kód, a funkció elvégzése után futtassa az „AUTOSET" funkciót.
AUTOSET	Automatikus tanítási mód. A vezérlés megtanulja a rúd mozgatásához szükséges teljesítményt, és az úthosszokat. Nyomja meg a PRG gombot, majd nyomja meg még egyszer. A tanulási folyamat alatt néhányszor kinyitja és visszacsukja a rudat, ügyeljen, hogy ne kerüljön semmi a fotocella közé, és akadálymentesen haladjon.
CODE	A vezérlőelektronikát egy négykarakteres kóddal le lehet védeni. A karakterek a 16-os számrendszer alapján a következők lehetnek:0-9, A, B, C, D, E, F. Az alapérték: 0000 (négy darab nulla) ebben az esetben a rendszer nincs kóddal levédve. A „+" és „-" gombokkal lehet a kódot beállítani, A felirat után nyomja meg a „PG" gombot, és vigye be az első karaktert. majd vigye be a többit is, az utolsó karakter után a „COMF" felirat jelenik meg, ismét vigye be az előző négy karaktert. Ezek után a vezérlés menüjébe csak a megfelelő kóddal lehet belépni. Figyelem! Ha a kódot elfelejtette, csak a szakszervíz tudja azt kinullázni, melynek anyagi költsége van, ebben az esetben a gyári értékek lesznek visszatöltve a panelre.
Bus	ID Sis kártya használata esetén a MASTER és SLAVE üzemmód címzési módját állíthatja be is ID almenüben. 0-MASTER, 1-16 SLAVE
	LOC Engedélyezi a SLAVE eszközön az önálló működést a rákötött bemenetekre, és a helyi távirányítók használatát.

Ellenőrzés:

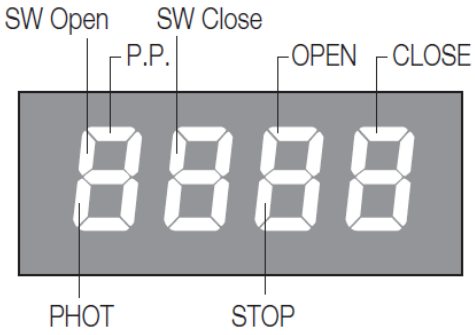

Működés közben a „+” vagy „–” gombok lenyomásával kilépve a menüből láthatók a bemenetek állapotai (parancs és biztonság bemenetek). Minden bemenethez társítva van a kijelző egy része, ami aktiválás esetén elsötétül a fenti ábra alapján.
Az N.C. bemenetek a függőleges szegmensekben vannak megjelenítve. Az N.O. bemenetek pedig a vízszintes szegmensekben mutatkoznak.

Távtanítás:
Figyelem! Csak nyitott sorompónál tudja elvégezni a tanítást REM: ON logika esetén!
1, Nyomja meg a már működő adó rejtett gombját
2, Nyomja meg 5mp-en belül a használni kívánt csatornát ismét ezen az adón.
3, Felkacsolódik a villogó lámpa.
4, Tíz másodpercen belül nyomja meg az új adó rejtett gombját, majd a használni kívánt gombot.

Hibaüzenetek:

Err	Rádió tanítás hiba, kód hiba
Err1	Motor hiba, zárlat, vagy érintkezési hiba, a motor szervizelését igényli.
Err2	Fotocella hiba, fototeszt esetén a vevő nem adja vissza a jelet.
Err3	Enkóder jelhiba, a motor megszorult, elakadt enkóder, stb. okozhatja, nincs tengelykapcsolat a motor és a kihajtás között.
Err7	PP bemenet jelhiba. A bemenetre kötött eszköz hibás
Err8	STOP bemenet jelhiba, aktív vészstop bemenet.
AMP	Elakadás hiba, felütközés, rossz végállás beállítás, laza rugó stb., kimaradt telepítési utasítások, végezze el újra a beállítást.
Thrm	Túl magas belső hőmérséklet, ellenőrizze a körülményeket.
OvLd	„Overload” túlterhelés, a motor túl nagy áramon fut. Eltörött rugó, elakadt mechanika stb. Ellenőrizze a sorompót, állítsa be a rugót, majd futtassa az „autoset” funkciót.
Enc	Enkóder küszöb hiba, túl érzékeny enkóder, belengő kar, állítsa be a motor sebességeit.