TERRIER 200 kétszárnyú kapunyitó szett

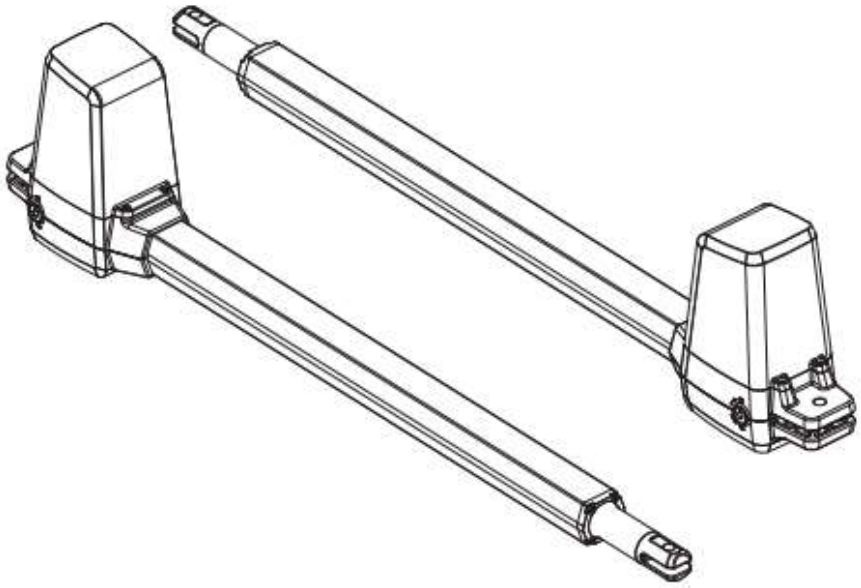

24V DC kapunyitó motor (vezérlés tápfeszültsége 230V), lakossági kétszárnyú kapuk automatizálásához.

Értékesítés és ügyféltámogatás: Koffenstein Kaputechnika

Kecskemét, Ceglédi út 15. | +36 70 340 01 00

Figyelmeztetések

Jelen felhasználói kézikönyv csak üzembehelyezésre (telepítésre) és automatizálásra szakosodott, kapuszerelők számára készült.

(1)Valamennyi telepítés, elektromos csatlakozás, beállítás és tesztelés kizárólag az összes utasítás alapos elolvasása és megértése után végezhető el.

(2)Mielőtt bármit telepítene vagy bármilyen karbantartási műveletet végezne, a megszakító segítségével áramtalanítson/feszültségmentesítsen, és vegye figyelembe a vonatkozó előírások szerinti, veszélyes területen végzendő tevékenységre vonatkozó figyelmeztetéseket.

(3)Ellenőrizze, hogy a meglévő szerkezet szilárdság és stabilitás szempontjából megfelel-e a szabványoknak.

(4)A bekötési/kábelezési munkafázis során csatlakoztassa a motoros kaput egy megbízható érintésvédelmi (földelési) rendszerhez.

(5)A beszereléshez megfelelő mechanikai és elektromos ismeretekkel rendelkező, szakképzett személyzetre (professzionális kapuszerelő) van szükség.

(6)Az automatikus vezérlőket (távirányító, nyomógombos vezérlő, kulcsos választók...stb.) tartsa megfelelő helyen, gyermekektől távol.

(7)A motoros rendszer cseréjéhez vagy javításához csak eredeti alkatrészek használhatók. A nem megfelelő alkatrészek és módszerek által okozott károkért a motor gyártója felelősséget nem vállal.

(8)Soha ne működtesse a motort, ha annak a gyanúja merül fel, hogy a motor esetleg meghibásodott vagy a kapunyitó rendszerben esetleg kárt okozhat.

(9)A motorokat kizárólag kapunyitásra és -zárásra tervezték, bármely más célra történő felhasználás nem tekinthető rendeltetésszerűnek. A nem rendeltetésszerű használatból eredő károkért a gyártó felelősséget nem vállal. Nem rendeltetésszerű használat esetén minden garancia érvényét veszti, és az ebből fakadó kockázatokért kizárólag a felhasználó felelős.

(10)A kapunyitó rendszer csak megfelelő állapotban üzemeltethető. Mindig kövesse a szabványos eljárásokat a jelen telepítési és üzemeltetési kézikönyvben részletezett utasítások betartásával.

(11)Csak akkor használja a távirányítót, ha a kapu nyitását (mozgását) teljes szélességében jól látja.

(12)A kapu programozásakor és későbbi működtetése előtt győződjön meg arról, hogy annak útjában sem tárgy, sem személy nem tartózkodik. Csak akkor működtesse a kaput, ha mozgás közben látja azt. A kaput ne működtesse gyermek semmilyen esetben sem, gyermekek ne játszanak az automatika közelében.

(13) A telepítésnek meg kell felelnie a hatályos jognak és szabályozásnak, különösen tekintettel az EN 12445 rendelkezéseinek. Más szerkezettel összeszerelve vagy abba integrálva a 2006/42/EC irányelv rendelkezéseinek megfelelő készüléket alkosson.

A forgalmazó semmilyen, a rendszer nem megfelelő használata vagy telepítése miatt esetlegesen bekövetkező sérülésért, kárért vagy bármely személyben vagy vagyontárgyban bekövetkező kárért nem vállal felelősséget.

Kérjük, hogy a telepítési útmutatót - későbbi felhasználás céljából - őrizze meg.

Tartalom

Figyelmeztetések 2
Telepítés sematikus rajza 4
Motor méretei 4
Mechanikus felszerelés 4
Befelé nyíló kapunál mechanikus felhelyezés 5
Kifelé nyíló kapunál mechanikus felhelyezés 5
Motor felszerelése (konzolok) 6
MOTOR VEZETÉKELÉSE 7
Áramszüneti kioldás 7
Műszaki adatok 8
CB19 vezérlés 8
Vezérlés felszerelése 8
Motorok bekötése 8
WIFI modul 9
Első felprogramozás előtt 9
Távirányító feltanítása 9
Egy parancs törlése a távirányító memóriából 10
Távirányító memória teljes törlése 10
Vezérlés programozása 10
A vezérlés alaphelyzetbe állítása 10
Egyszárnyú kapunyitó esetében 10
Kapu működési logika 10
Akadályérzékelés működése 11
LED visszajelzések 11
LED kijelző állapotai 11
Paraméterek beállítása | Programozható funkciók 13
Paraméterek menütérképe 13
Biztonsági eszközök működési módja 15
Hibaelhárítás 17
Műszaki paraméterek (CB19) 18

Telepítés sematikus rajza

<u>Zárt állapotban ütköző megléte szükséges!</u>

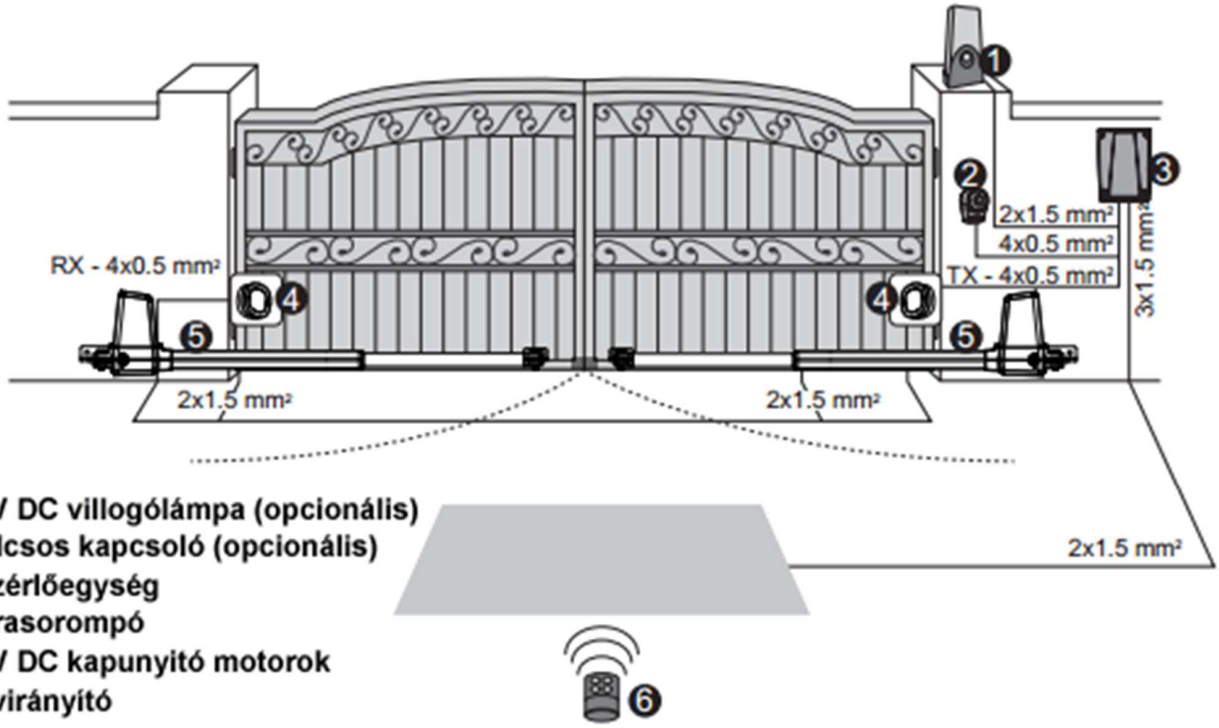

1. 24V DC villogólámpa (opcionális)
2. Kulcsos kapcsoló (opcionális)
3. Vezérlőegység
4. Infrasorompó
5. 24V DC kapunyitó motorok
6. Távirányító

Motor méretei

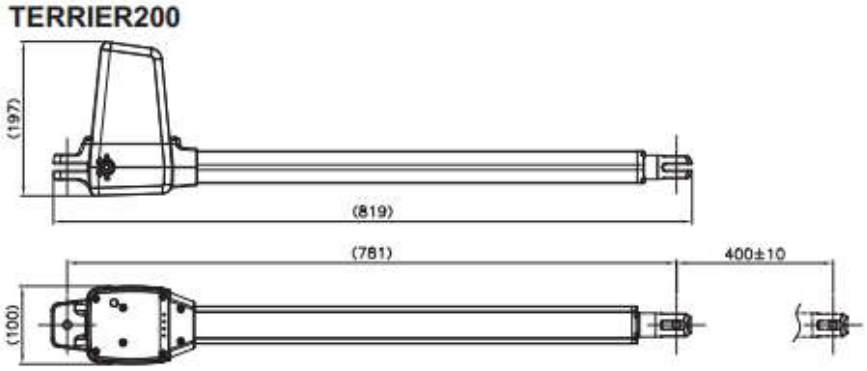

Mechanikus felszerelés

A mechanikus felszerelés megkezdése előtt győződjön meg arról, hogy a kapuszárnyak az út teljes hosszán egyenletes erővel működnek, nem szorulnak, nem akadnak (nyitott és zárt helyzetben sem) – csak az ilyen kapu automatizálható. (Motor rész felfelé áll szereléskor) Valamint győződjön meg az alábbiakról:

- Kapuzsanérok megfelelő állapotúak és zsírozottak
- Nincs akadály/személy/tárgy a kapu útjában
- A két kapuszárny nem súrlódik, nem érintkezik a talajjal.

Befelé nyíló kapunál mechanikus felhelyezés

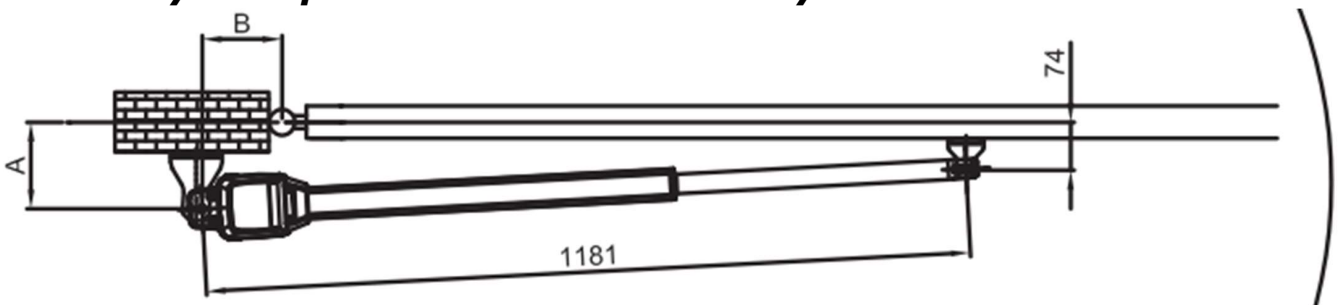

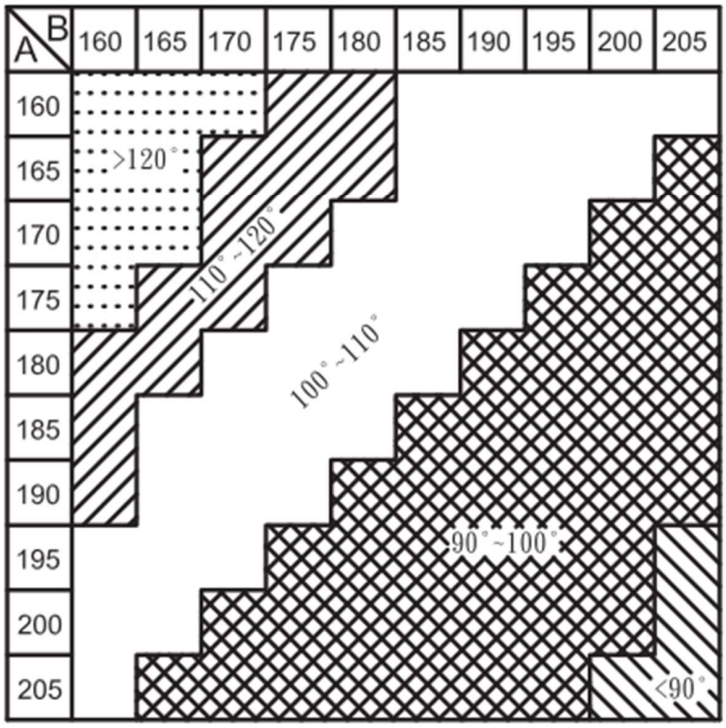

A nyitási szöget kifelé/befelé nyíló kapuknál egyaránt a fenti méretekkel tudja beállítani. Fontos arra törekedni, hogy az A és B méret nagyjából azonos legyen, a kapuszárny így fog egyenletesen, rángatás nélkül mozogni. (Maximum kapumélység – motor és konzolok nélkül 17.5cm)

Kifelé nyíló kapunál mechanikus felhelyezés

Ebben az esetben mindkét irányban szükség van ütközőre. (Rutinos szerelőknek: a motor önmagában „koppan” azaz jól felszerelt motornál nincs szükség kifelé nyitásnál kinti ütközőre.)

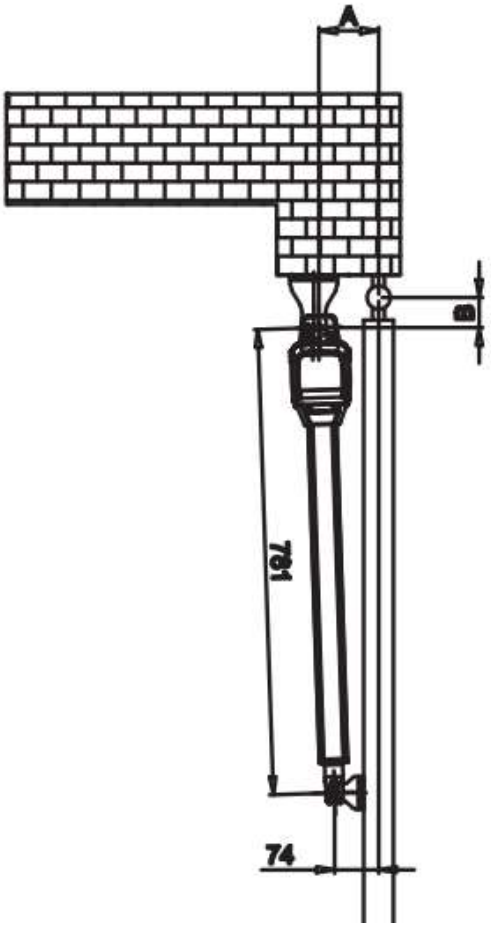

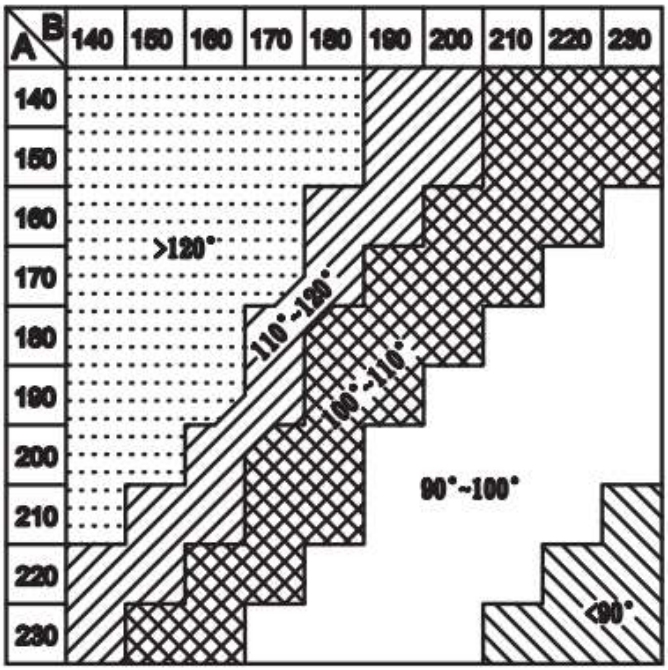

Motor felszerelése (konzolok)

Fontos! **A motor konzolok folyamatosan változnak annak érdekében, hogy a felszerelés minél egyszerűbb és könnyebb legyen**, így lehetséges, hogy az itt bemutatott konzol valamelyest eltér a csomagban található újabb konzoltól. **A SZERELÉSI KONZOLCSOMAG A DOBOZ KÉT OLDALÁN TALÁLHATÓ A HUNGAROCELL ELEMEK BELSŐ OLDALÁBA RAGASZTVA.**

Kapuoszlop konzolja:

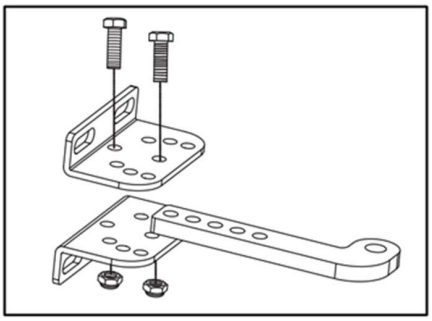

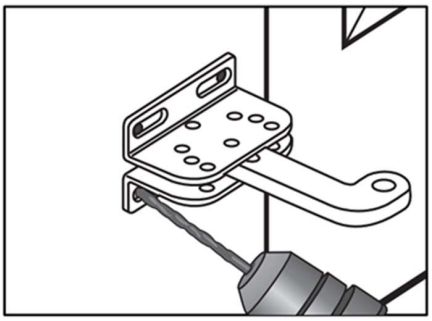

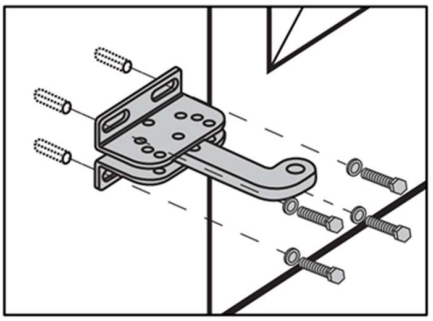

Kapuszárnyra csatlakozó konzol:

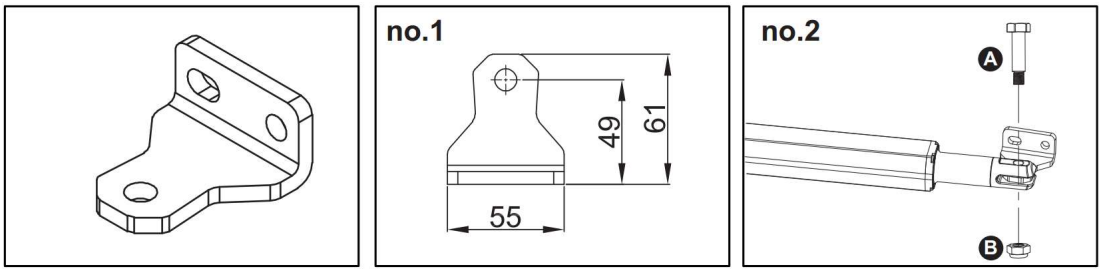

Úgy szerelje fel a konzolokat, hogy minimális lejtés (kb.~0,2cm lejtése) legyen a kapuszárnyra csatlakozó elem felé, így elkerülhető hogy nagyobb mennyiségű csapadék bejusson a motortérbe is.

MOTOR VEZETÉKELÉSE

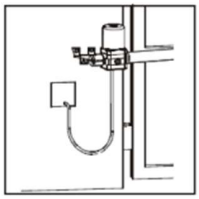

Minden esetben hagyjon több kábelt a motor csatlakozásnál, hogy ne tudjon a kábel feszülni, illetve ne tudja a csapadékot bevezetni. A vezérlésbe bekötést a motor vezérlésének leírásánál találja. Minden esetben csatlakoztassa a föld / GND csatlakoztatásokat a rendszer földpontjához. A nem használt kioldózár nyílásokat zárja le a kapott gumi tömítéssel.

Fehér= WHITE / Sárga= YELLOW a motor feliratoknál.

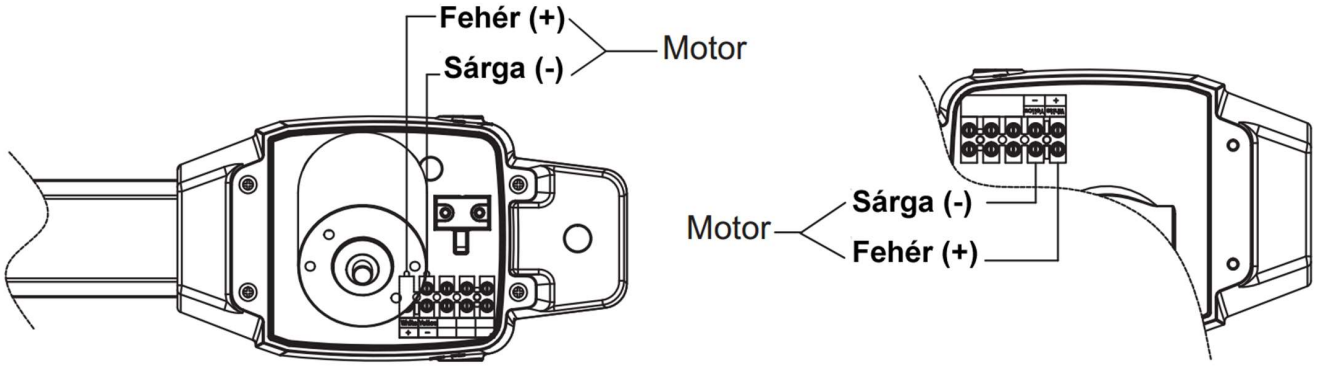

Áramszüneti kioldás

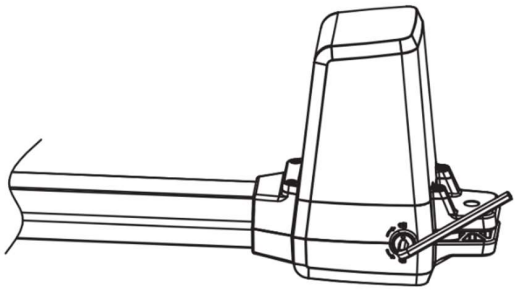

A motorhoz kapott kioldókulcsot tegye a kioldózárba, majd fordítsa el a nyitott lakat irányába. Ezek után a motor kézzel működtethető. Visszazáráshoz tegye ugyanide vissza kioldókulcsot, majd fordítsa el a zárt lakat irányába. Ezek után a kapuszárnyat megmozgatva visszazár a kioldó. (A nem használt külső oldali kioldó helyét zárja le a kapott gumi tömítéssel)

Műszaki adatok

- Motor típusa: 24V DC motor mechanikus kioldással
- Meghajtás típusa: Csigahajtás
- Nyomóerő: 2000N
- Motor út hossza: 400mm
- Motor tápfeszültsége: 24V DC
- Maximum működési áram: 4.2A maximum 10mp-ig
- Maximum kapuszárny súly: 200kg/szárny
- Maximum szárnyszélesség: 2.5m
- Üzemhányad: 20%
- Működési hőmérséklet: -20-50°C
- Méretek: 819x100x197 mm
- Súly: 3.6kg

CB19 vezérlés

Vezérlés felszerelése

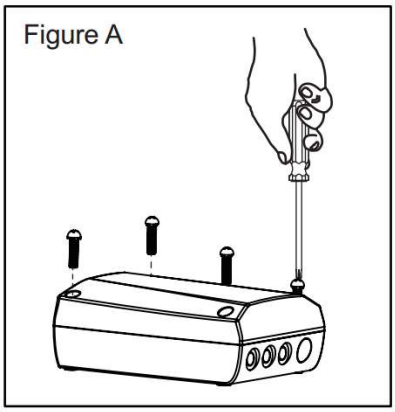

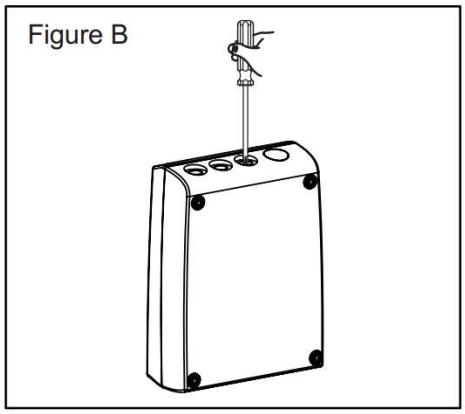

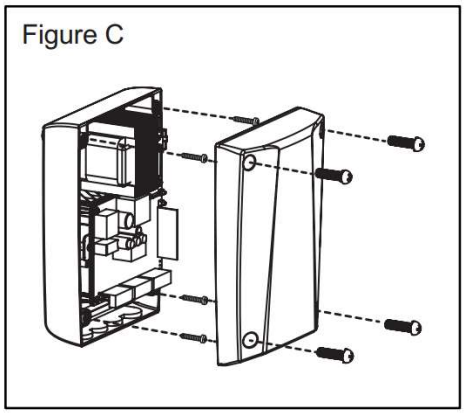

A vezérlés doboz 4 csavarral zárható/nyitható (A kép). A vezérléshez szükséges kábeleket az alsó kábelbevezető nyíláson keresztül tudja bekötni. Fontos! A kábeleket mindig alulról vezesse be, ellenkező esetben a vezérlés beázhat. (B kép) A doboz visszazárása (C kép)

Motorok bekötése

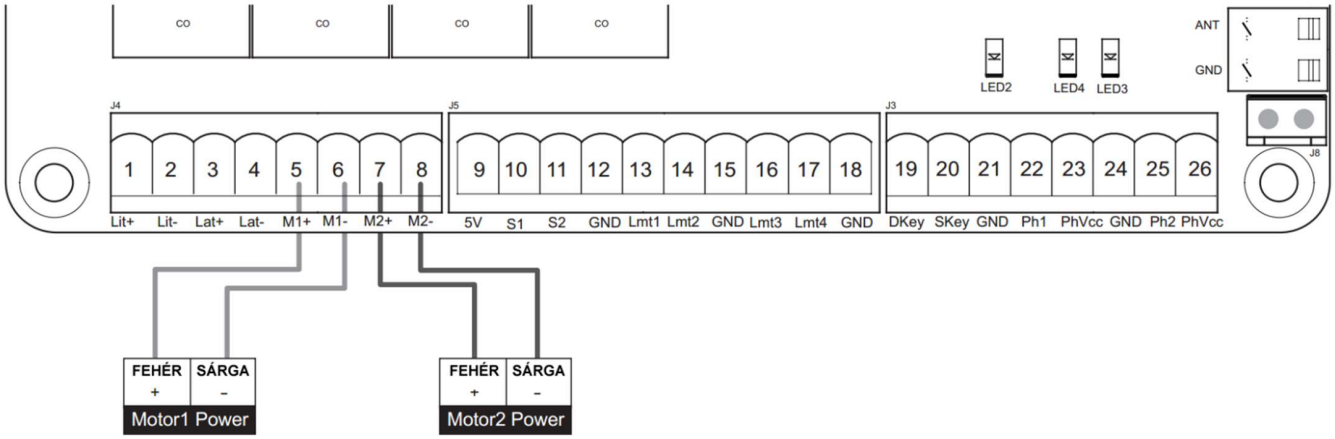

FEHÉR=WHITE

SÁRGA=YELLOW (motoroldalon angol felirattal)

WIFI modul

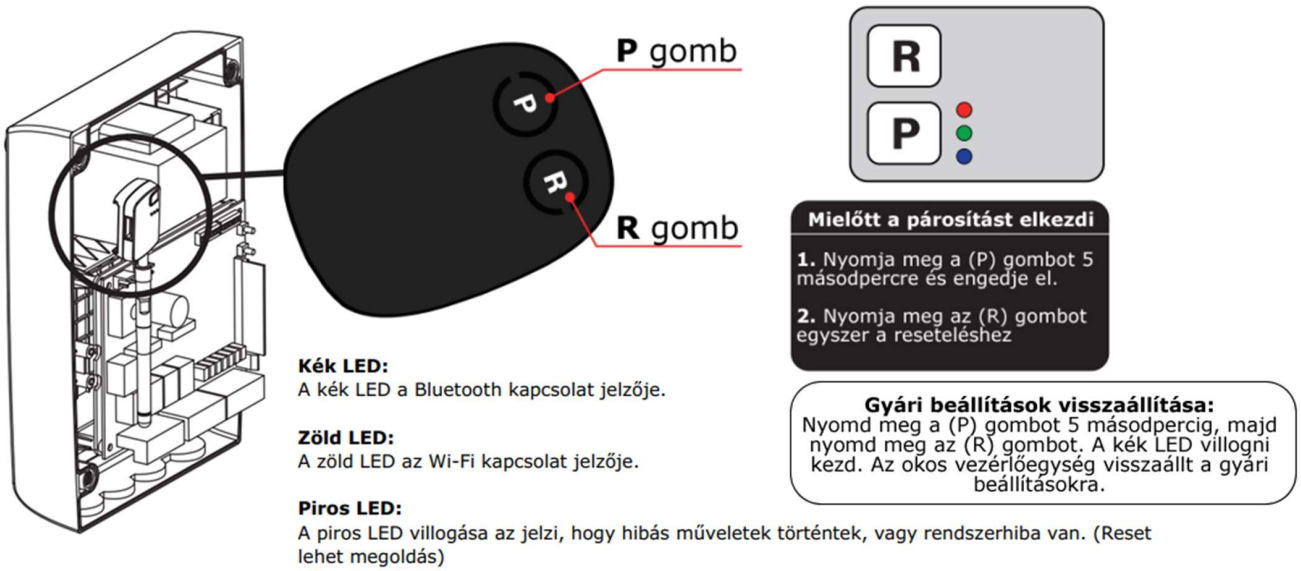

Első felprogramozás előtt

Felprogramozás előtt kötelezően ellenőrizendő:

1. Legalább 1 db távirányító legyen feltanítva a vezérlésre
2. A kapunak kézzel könnyen, egyenletesen kell mozognia
3. A motort oldja ki a kioldó segítségével, majd **vigye be középállásba és zárja vissza a motort.**
4. Ellenőrizze a záróirányú ütköző meglétét, valamint győződjön meg arról, hogy a feltanítás közben sem személy/tárgy/akadály nem tartózkodik/tartózkodhat annak útvonalában.

Távirányító feltanítása

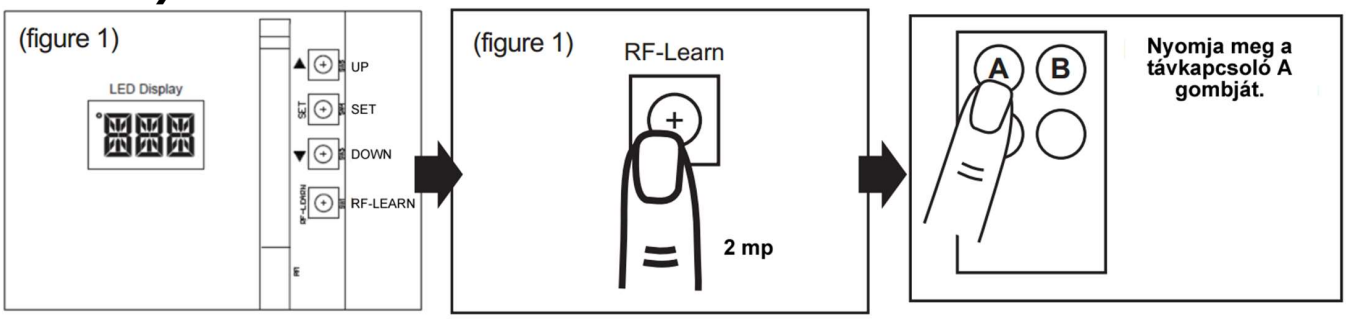

Nyomja meg **1x** az RF-Learn gombot (2mp-ig) a nagykapu funkció betanításához (kijelzőn megjelenik OSC), majd nyomja meg a távkapcsoló A gombját.

Kiskapu funkció (személy beengedés, egyik szárnyat [M1 motor] nyitja 50%-ig) betanításhoz nyomja meg **2x** az RF-LEARN gombot (2mp-ig), a kijelzőn megjelenik a PED felirat, majd nyomja meg a távirányító B gombját.

Külön tudja feltanítani a teljes nyitás, illetve a kiskapu nyitás gombjait. Sikeres betanítás esetén a kijelzőn felvillan az OSC vagy PED felirat 3x gyorsan. Amíg a kijelzőn az OSC vagy PED felirat aktív, addig tud távirányítókat feltanítani. Ezután várja meg amíg a kijelző elalszik majd kezdje meg a következő funkció (pl.: kiskapu) feltanítását.

Egy parancs törlése a távirányító memóriából

- Nyomja le és tartsa lenyomva az RF-LEARN gombot 5 másodpercig.
- Várja meg amíg a kijelző kiírja "DKY" 5 másodpercen belül.
- Nyomja meg a törölni kívánt gombot a távirányítón. Ha a távirányító törlésre kerül, a LED gyorsan felvillan 5x.
- További törléshez ismételje meg a fentieket.

Távirányító memória teljes törlése

- Ezzel az összes távirányító törlésre kerül.
- Nyomja le és tartsa lenyomva az RF-LEARN gombot 10 másodpercig.
- Várja meg amíg a LED kijelző kiírja: "DAL". (Ha a DKY feliratot látja, tartsa továbbra is nyomva az RF-LEARN gombot, míg ki nem írja: DAL)
- Nyomja meg egy feltanított távirányító A gombját.
- Minden távirányító törlésre került.

Vezérlés programozása

A programozás megkezdéséhez nyomja le és tartsa lenyomva a SET gombot 3 másodpercig. A kijelző kiírja "LEA", ekkor engedje el a SET gombot. A motorok elindulnak (először bezárnak majd kinyitnak, végül újra bezárnak), elkezdődik az automatikus betanulási folyamat. Sikeres betanulásnál a LED kijelzi: "D-G"-kétszárnyas kapuknál, "S-G"-egyszárnyas kapuknál.

Megjegyzés: Kérem ellenőrizze a "FJ" paramétert a beállításokban (Kétszárnyú/Egyszárnyú) a programozás megkezdése előtt.

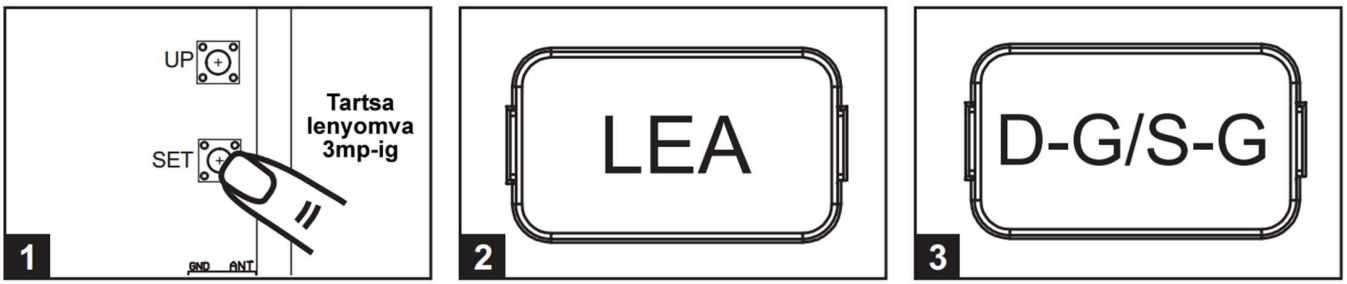

A vezérlés alaphelyzetbe állítása

Nyomja meg egyszerre és tartsa lenyomva az UP + SET + DOWN gombokat 5 másodpercig, a panel alaphelyzetbe áll vissza. A vezérlés kiírja: CLR, ekkor engedje el, a reset sikeres.

Egyszárnyú kapunyitó esetében

Egyszárnyú kapunyitónál a motort az M1+/M1--ra csatlakoztassa, állítsa az FJ paramétert 1-re (egyszárnyas üzemmód) valamint állítsa az FC paramétert 0-ra (kiskapu funkció kikapcsolva).

Kapu működési logika

Nyitási fázisban: A kapu megáll a távirányító gombja/külső nyomógomb/kulcsos kapcsoló aktiválására és bezár a következő távirányító gombja/külső nyomógomb/kulcsos kapcsoló aktiválására.

Zárási fázisban: A kapu megáll a távirányító gombja/külső nyomógomb/kulcsos kapcsoló aktiválására és kinyit a következő távirányító gombja/külső nyomógomb/kulcsos kapcsoló aktiválására.

Akadályérzékelés működése

Nyitási fázisban: A kapu megáll akadályérzékelésnél. (beállított érzékenységre)

Zárási fázisban: A kapu megáll és visszanyit kb. 2 másodpercre akadályérzékelésnél. (beállított érzékenységre)

A fentiek a menüben át/beállíthatóak. Lassítási fázisban záráskor az adott kapuszárny (amelyik akadályt érzékel) megáll. **Fontos!** Az akadály érzékelés nagyobb akadály érzékelésére van. Üzemeltetés előtt győződjön meg arról, hogy a kapu útjában sem személy/állat/tárgy nem tartózkodhat. Az akadály érzékelés egy plusz biztonsági funkció az elérhető egyéb biztonsági kiegészítők mellett (pl.: infrasorompó, élvédelem)

LED visszajelzések

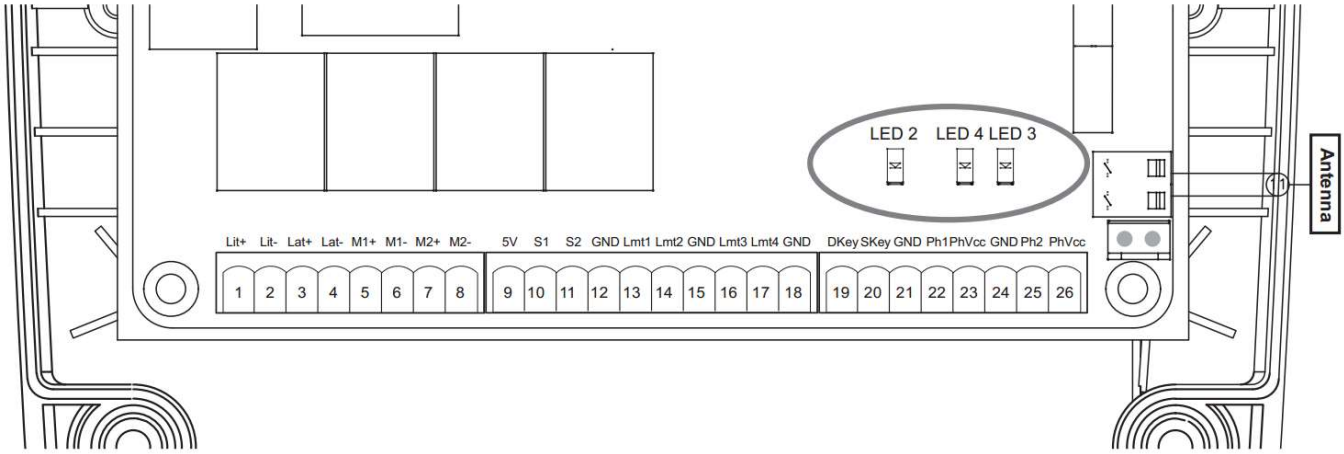

- **LED2** RF: Kulcsos kapcsoló/külső nyomógomb használatakor világít.
- **LED4** Ph1: LED4 felkapcsol ha a Ph1 bemenet aktiválódik (akadály az infrasorompó1 sugarában) [Táp: 23 + / 24 – (12V DC) | Relé kimenet: 22 /24]
- **LED3** Ph2: LED3 felkapcsol ha a Ph2 bemenet aktiválódik (akadály az infrasorompó2 sugarában) [Táp: 26 + / 24 – (12V DC)| Relé kimenet: 24 /25]

LED kijelző állapotai

Kijelző	Funkció		Kijelző	Funkció
LEA	[LEA] a betanulás aktív, a motorok tanulják az utat és erőt.		SAP	Ha a kaput megállította, kiírja a vezérlés a következő parancsig. Ha 10mp-ig nem történik semmi, a kijelző kikapcsol.

	[D-G] sikeres betanulás, kétszárnyú kapu			Ha a kapu záródik, kiírja 2mp-ig, majd a mozgatáshoz szükséges áramfelvételt mutatja,
	[S-G] sikeres betanulás, egyszárnyú kapu			[S01] a vezérlés nem találja az M1 és M2 motort, ellenőrizze a motorvezetékeket és bekötésüket.
	[N-L] betanulási folyamat sikertelen (vagy nincs egyáltalán betanítva)			[S02] a vezérlés nem találja az M2 motort, ellenőrizze a motorvezetékeket és bekötésüket.
	A gyári beállítások visszaállítása sikeres. (UP+SET+DOWN gombok együttes lenyomása és 5 mp-ig nyomvatartása utána reset-elődik a panel)			[S03] a távirányító ugyanazon gombja több funkcióhoz is felhasználásra került. (hiba)
	Nyitásnál a kijelzőn felvillan 2mp-re az OPN felirat, majd a mozgatáshoz szükséges áramfelvételt mutatja.			

Paraméterek beállítása | Programozható funkciók

Fontos! Az első betanítás után az egyes paramétereket csak teljesen nyitott vagy teljesen zárt állapotban módosítsa, ellenkező esetben nem fognak érvényesülni.

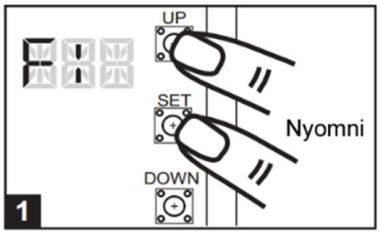

Nyomja meg az UP+SET gombokat egyszerre kb. 3másodpercig, a kijelző F1-et mutat.

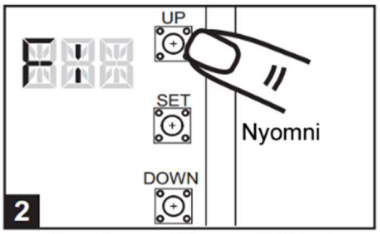

Nyomja az UP vagy DOWN gombot a menüpontok közötti lépéshez F1-től FJ-ig

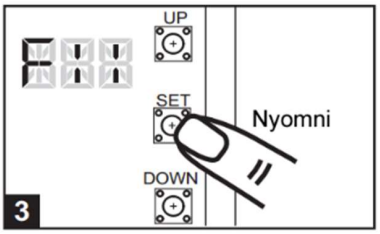

Nyomja meg a SET gombot a menübe lépéshez

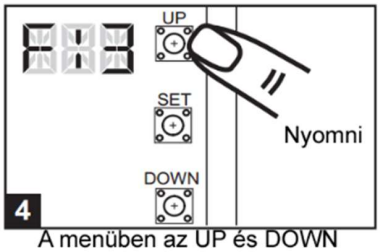

A menüben az UP és DOWN gombokkal állíthatja be a kívánt értéket. (Pl.: F1-1 től F1-3ig)

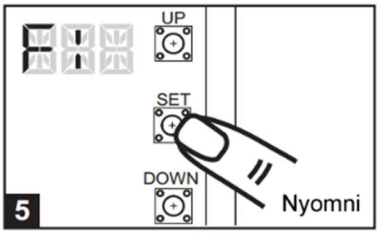

Nyomja meg a SET gombot a beállítás elmentéséhez.

Paraméterek menütérképe

LED kijelzés	Menüpont	Paraméter	Érték	Leírás
F1	Motor típusa	F1-1 F1-2 F1-3	Normál Végállás kapcsolós Hall szenzoros	Gyári alapérték az F1-1, ne változtassa meg a szettnél.
F2	Nyomatékérzékelés és erő nyitáskor (Túláram)	F2-1 F2-2 F2-3 F2-4	2A 3A 4A 5A	Gyári alapérték F2-2
F3	Nyomatékérzékelés és erő záráskor (Túláram)	F3-1 F3-2 F3-3 F3-4	2A 3A 4A 5A	Gyári alapérték F3-2
F4	Motor sebesség nyitáskor	F4-1 F4-2 F4-3 F4-4	40% 50% 75% 100%	Gyári alapérték F4-3
F5	Motor sebesség záráskor	F5-1 F5-2 F5-3 F5-4	40% 50% 75% 100%	Gyári alapérték F5-3
F6	Lassítási sebesség	F6-1 F6-2 F6-3 F6-4	40% 50% 60% 70%	Gyári alapérték F6-2

F7	Lassítás kezdete	F7-1 F7-2 F7-3 F7-4 F7-5	75% 80% 85% 90% 95%	Gyári alapérték F7-4 A teljes út hosszából számítva mikor kezdjen lassítani
F8	Nyitási szárnykésleltetés	F8-0 F8-1 F8-2 F8-3 F8-4 F8-5 F8-6 F8-7 F8-8 F8-9	0mp 2mp 5mp 10mp 15mp 20mp 25mp 35mp 45mp 55mp	Gyári alapérték F8-1
F9	Zárási szárnykésleltetés	F9-0 F9-1 F9-2 F9-3 F9-4 F9-5 F9-6 F9-7 F9-8 F9-9	0mp 2mp 5mp 10mp 15mp 20mp 25mp 35mp 45mp 55mp	Gyári alapérték F9-1
FA	Automata zárás	FA-0 FA-1 FA-2 FA-3 FA-4 FA-5 FA-6 FA-7 FA-8	Kikapcsolva 3mp 10mp 20mp 40mp 60mp 120mp 180mp 300mp	Az automata zárás aktiválásánál a visszaszámlálás majd bezárás elindul ha a kapu teljesen kinyitott, vagy nyitott állapotban megállítja. Gyári alapérték FA-0
FB	Biztonsági eszközök működési módja	FB-1 FB-2 FB-3 FB-4 FB-5 FB-6 FB-7	1 mód 2 mód 3 mód 4 mód 5 mód 6 mód 7 mód	Kérem nézze meg a lenti működési táblázatot. Gyári alapérték FB-1
FC	Kiskapu mód	FC-0 FC-1	Kikapcsolva Bekapcsolva	Gyári alapérték FC-1 Személy beengedés, M1 motort nyitja 50%-ig
FD	Villogólámpa	FD-0 FD-1	Kikapcsolva Bekapcsolva	Ha FD-1 bekapcsolva, akkor a villogó 3mp-el a motor indítás előtt villogni kezd (elővillogás) Gyári alapérték FD-0
FE	Infrasorompó 1 aktiválás	FE-0 FE-1	Kikapcsolva Bekapcsolva	Gyári alapérték FE-0

FF	Infrasorompó 2 aktiválás	FF-0 FF-1	Kikapcsolva Bekapcsolva	Gyári alapérték FF-0
FG	Buzzer/Hangjelzés	FG-0 FG-1	Kikapcsolva Bekapcsolva	Gyári alapérték FG-0
FH	Elektromos zár üzemmód	FH-0 FH-1	Normál nyitás Elektromos zár	Ha FH-1 aktiválva van, akkor a motor nyitáskor 0.25mpig zár először, könnyítve az elektromos zár kioldását. Gyári alapérték FH-0
FI	LED kijelző iránya	FI-0 FI-1	Kijelző felfelé Kijelző lefelé	Gyári alapérték FI-1 Fontos! A kijelző irányának megváltoztatásával az UP/DOWN gombok működése is megfordul.
FJ	Kétszárny/Egyszárnyú kapu üzemmód	FJ-1 FJ-2	Egyszárnyú kapu Kétszárnyú kapu	Gyári alapérték FJ-2
FK	Visszalazítás bezárás után	FK-0 FK-1 FK-2 FK-3 FK-4 FK-5 FK-6	Nincs reakció 0.1mp 0.2mp 0.3mp 0.4mp 0.5mp 0.6mp	Gyári alapérték FK-0 Visszanyit a zárás után a beállított ideig, hogy a kapu ne feszüljön.

Biztonsági eszközök működési módja

FB-1 Infrasorompók működése NYITÁS/ZÁRÁS (Standard beállítás)

Kapu pozíciója	Ha aktiválva vannak a biztonsági eszközök	
Biztonsági eszköz típusa	PH1 Infrasorompó 1 (ZÁRÁS)	PH2 Infrasorompó 2 (NYITÁS)
ZÁRT	Nincs hatás	Nyitás nem engedélyezett
NYITOTT	Automata zárás idő újraindul	Nincs hatás
MENET KÖZBEN STOP	Automata zárás idő újraindul	Nyitás nem engedélyezett
ZÁRÓDIK	Nyitás	Nincs hatás
NYÍILIK	Nincs hatás	Zárás

FB-2 Élvédelem

Kapu pozíciója	Ha aktiválva vannak a biztonsági eszközök	
Biztonsági eszköz típusa	PH1 Infrasorompó 1 (ZÁRÁS)	PH2 Élvédelem
ZÁRT	Nincs hatás	Nem lehet nyitni
NYITOTT	Automata zárásidő újraindul	Automata zárásidő újraindul
MENET KÖZBEN STOP	Automata zárásidő újraindul	Nyitás/Zárás nem engedélyezett
ZÁRÓDIK	Nyitás	Visszanyílik 2 mp-ig
NYÍLIK	Nincs hatás	Visszazár 2 mp-ig

FB-3 Csak nyitó eszköz (pl.:Hurokdetektor)

Kapu pozíciója	Ha aktiválva vannak a biztonsági eszközök	
Biztonsági eszköz típusa	PH1 Infrasorompó 1 (ZÁRÁS)	PH2 Nyitó eszköz
ZÁRT	Nincs hatás	Nyitás

NYITOTT	Automata zárásidő újraindul	Automata zárásidő újraindul
MENET KÖZBEN STOP	Automata zárásidő újraindul	Nyitás
ZÁRÓDIK	Nyitás	Nyitás
NYÍLIK	Nincs hatás	Nincs hatás

FB-4 Áthaladás érzékelés **(PH1 érzékel, áthaladás után bezár)**

Kapu pozíciója	Ha aktiválva vannak a biztonsági eszközök	
Biztonsági eszköz típusa	PH1 Infrasorompó 1 (ZÁRÁS)	PH2 Infrasorompó 2 (ZÁRÁS és NYITÁS)
ZÁRT	Nincs hatás	Nyitás nem engedélyezett
NYITOTT	Nyit 2mp-ig ha az automata zárás be van kapcsolva.	Nincs hatás
MENET KÖZBEN STOP	Zárás nem engedélyezett	Stop
ZÁRÓDIK	Nyitás	Stop
NYÍLIK	Nincs hatás	Stop

FB-5 Gyors zárás

Kapu pozíciója	Ha aktiválva vannak a biztonsági eszközök	
Biztonsági eszköz típusa	PH1	PH2
ZÁRT	Nincs hatás	Nincs hatás
NYITOTT	Automatikus zárás 5mp múlva	Automatikus zárás 5mp múlva
MENET KÖZBEN STOP	Automatikus zárás 5mp múlva	Automatikus zárás 5mp múlva
ZÁRÓDIK	Nyitás	Nyitás
NYÍLIK	Nincs hatás	Nincs hatás

FB-6 Élvédelem (2.tipus)

Kapu pozíciója	Ha aktiválva vannak a biztonsági eszközök	
Biztonsági eszköz típusa	PH1	PH2
ZÁRT	Nincs hatás	Nincs hatás
NYITOTT	Automata zárásidő újraindul	Automata zárásidő újraindul
MENET KÖZBEN STOP	Automata zárásidő újraindul	Automata zárásidő újraindul
ZÁRÓDIK	Nyitás	Nyitás
NYÍLIK	Nincs hatás	Nincs hatás

FB-7 Társasház funkció

Kapu pozíciója	Ha aktiválva vannak a biztonsági eszközök	
Biztonsági eszköz típusa	PH1	PH2
ZÁRT	Nincs hatás	Nyitás
NYITOTT	Automata zárásidő újraindul	Automata zárásidő újraindul
MENET KÖZBEN STOP	Automata zárásidő újraindul	Automata zárásidő újraindul
ZÁRÓDIK	Nyitás	Nyitás
NYÍLIK	Nincs hatás	Nincs hatás

Hibaelhárítás

Szakemberek részére készült hibakeresési útmutató!

Hiba	Megoldás	Ellenőrizendő egységek
Nincs feszültség a panelen	**-Áramtalanítás után:** ellenőrizze a transzformátorhoz vezető kábelek épségét és megfelelő csatlakoztatását. -Ellenőrizze a biztosítékokat (szakadásvizsgáló). -Ellenőrizze a 24V meglétét a panelen. -A külső eszközöket -ideiglenesen- kösse le a vezérlésről, majd resetelje azt és ellenőrizze a működést, mielőtt újra beköti az eszközöket.	• Biztosíték • Transzformátor • Kábelezés • Esetleges rövidzár keresése a tápoldalon/külső eszközök kábelein
Távirányító nem működik	-Az RF-Learn gomb segítségével programozza újra a távirányítókat. -Ellenőrizze a működtető gomb beállításokat (A/B/C/D) a paraméterek között.	• RF-Learn újratanítás • Távirányító elem
Visszajelző világít, de nem működik a kapu	-Ellenőrizze hogy a LED3 és LED4 NEM világít, ezek azt jelzik, hogy a bekapcsolt infrasorompónál valamilyen akadály van, vagy maga a bekötéshez használt kábel zárlatos/megszakadt. -Ellenőrizze a kapu működését kézi üzemmódban és győződjön meg arról, hogy nincs akadály az útjában. Csináljon áramszünetet majd kb. 30 másodperc múlva kapcsolja vissza a feszültséget. -Resetelje ha szükséges a panelt az alapbeállításokhoz.	• Kapu mozgása • Akadály • Kábelezés
Kapu nyitva marad betanítás után/csak egy szárny záródik	-Ellenőrizze a motor bekötéseket (+/-). -Ha szükséges, cseréle meg a motor polaritásokat (+/-| Ha egyik motor nyit a másik záródik). -Szüntesse meg a kapu útjában az esetleges akadályokat. -Ellenőrizze a mechanikus felszerelést a táblázat alapján. -Maximum 100 fokos nyitás lehetséges. -A paraméterek menüpontban ellenőrizze, hogy a megfelelőt választotta-e ki az Egyszárnyú/Kétszárnyú üzemmódnál. -A motor mozgása közben ellenőrizze a LED kijelzőt. Ha a mozgatáshoz szükséges erő több mint 40 (max.50-5A) akkor a kapu szerkezetét át kell alakítani az automatizáláshoz könnyebben mozgóra. -Ellenőrizze, hogy a motorok nincsenek kioldva kézi üzemmódra. -Állítson be nagyobb erőt és akadályérzékelést a paraméterek menüben.	
Kapu nem nyílik vagy záródik teljesen	-Győződjön meg arról, hogy nincs akadály a kapu útjában. -Győződjön meg arról, hogy a kapu egyenletes erővel működés (a teljes úton)	

	-Állítson be magasabb erőt és nyomatékérzékelést ha szükséges. -Tanítsa újra a rendszer útját és működtetéshez szükséges alaperőket. (System learn)	
Egyik motor nyit a másik zár	Ellenőrizze a YELLOW/WHITE feliratú motorcsatlakozáshoz használt kábelek megfelelő bekötését a vezérlésbe. Az egyik motor fordítva lett bekötve.	

Műszaki paraméterek (CB19)

Tápfeszültség	230V 50Hz
Vevőegység	433.92 MHz / 200 memória hely
Működési hőmérséklettartomány	-20 – 50 Celsius fok
Villogólámpa	24V DC | „Nem elektronikás villogó”
Elektromos zár kimenet	24V DC
Biztonsági eszköz kimenet (PhVcc-GND)	12V DC
Méretek	275xmm*195mm*102mm

A telepítés befejezése előtt -biztonsági okokból- mindig ellenőrizze a beállított erő és akadályérzékelési szinteket. Ha szükséges, állítson az erőn, illetve akadályérzékelés érzékenysége paramétereken. A telepítés után 3 hónappal ellenőrizze a beállított értékeket, illetve javasoljuk hogy ezután is tegye meg félévente. A biztonsági eszközöket havonta ellenőrizze. Használjon infrasorompó(ka)t és élvédelmet a biztonságos üzemeltetéshez (sorba is köthető több eszköz). Ne használja a kaput a szükségesnél nagyobb erőbeállításokkal. A készülék működése: az adott gombhoz rendelt funkciót kapcsolhatja a megfelelő távirányító gombbal (valamint a megfelelő kimenetekre köthető nyomógombbal) , ami lehet: teljes nyitás/kiskapurészleges nyitás/világítás kapcsolás. A kapu üzemeltetése előtt és közben, valamint telepítéskor folyamatosan figyeljen arra, hogy a kapu útjában és közelében más személy/akadály/állat/tárgy nem tartózkodik. A telepítésnek meg kell felelnie a hatályos jognak és szabályozásnak, különösen tekintettel az EN 12445 rendelkezéseinek. Más szerkezettel összeszerelve vagy abba integrálva a 2006/42/EC irányelv rendelkezéseinek megfelelő készüléket alkosson. A készülék megfelel az alábbi irányelveknek/szabványoknak: EN 61000-6:2007, EN 61000-6-3:2007+A1:2011, EN 12445:2001, EN 12453:2001, RED 2014/53/EU A termék nem megfelelő üzembe helyezése balesetet, károkat okozhat. Fontos hogy a biztosítékokat csak azonos értékűre cserélje, “megpatkolni” pedig tilos azt! A vezérlést úgy kell elhelyezni, hogy közvetlen víz/hó/csapadék ne tudjon az elektronikába jutni. A csatlakozási pontokat tömszelencével szerelje. Designed in EU - Assembled in P.R.C | Minden jog fenntartva.
A termék nem kezelhető háztartási hulladékként! Kérjük, hogy az eszközt a kijelölt gyűjtőhelyek egyikén adja le.

TERRIER 200 szárnyaskapu szett vezérlés bekötési segédlet

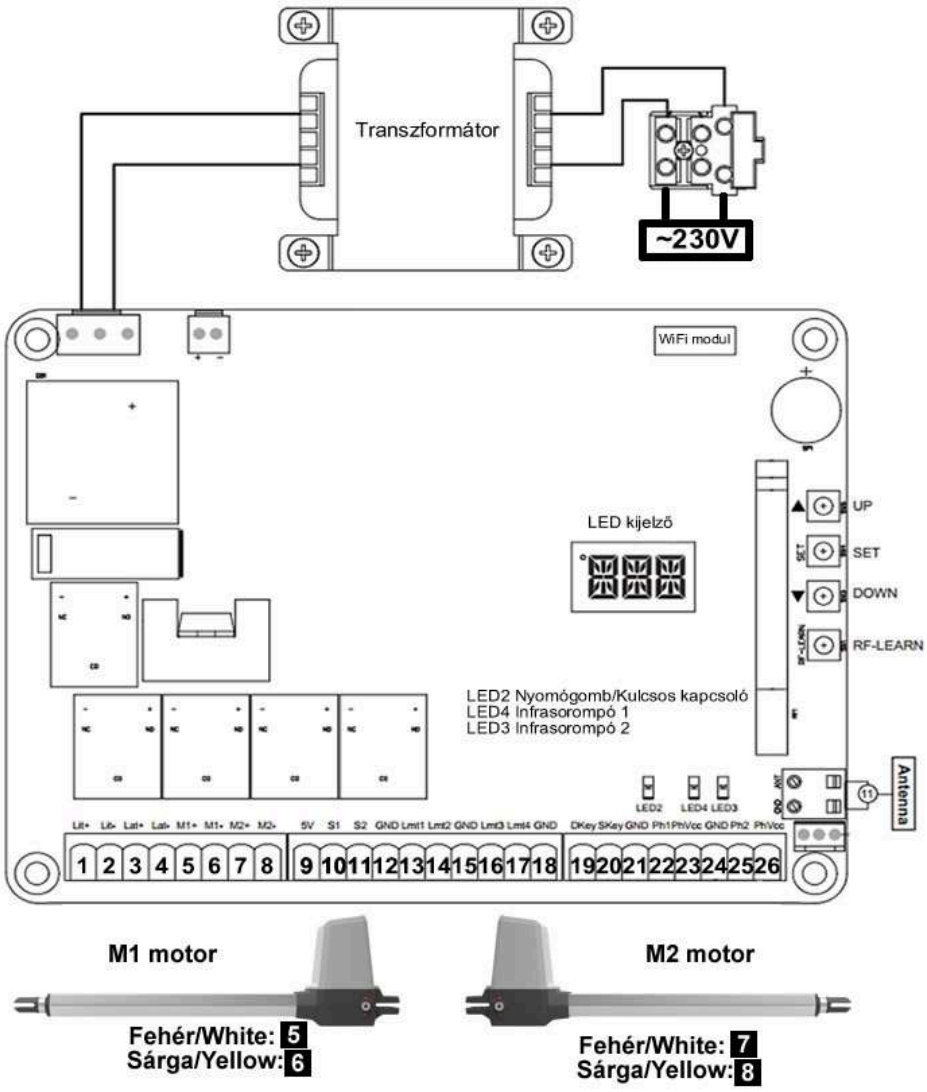

Feszültségmentes bekötés után az első indítás előtt olvassa át a kezelési útmutatót. Kapcsolja be a használt biztonsági eszközöket a Programozható funkciókban!

F6000 antennás villogólámpa bekötése

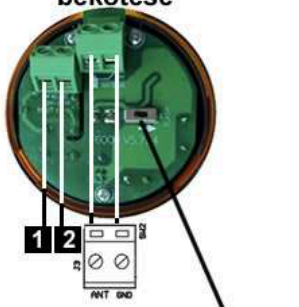

A villogón található kapcsolót állítsa NO FLASH irányba. A vezérlés villogtat ennél a típusnál.



WiFi modullal felszerelt verziónál antenna bekötése nem szükséges.

433MHz antenna bekötése



WiFi modullal felszerelt verziónál antenna használata nem szükséges.

Belső nyomógomb bekötése

Lehetőség van bármilyen feszültségmentes zárókontaktus (pl. sima csengőnyomógomb) bekötésére, mellyel nyitni/zárni tudja kaput.
Bekötési pontok:

Teljes nyitáshoz 19 21
Kiskapu nyitáshoz 20 21

A bekötést feszültség mentes állapotban végezze!

180 forgatható külső infrasorompó bekötése

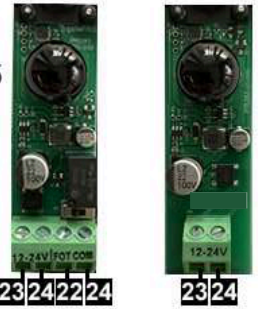

Ha egy pár infrasorompót használ, a fentiek szerint kösse be.Bekötés után engedélyezze a programozható funkcióknál az Infrasorompót (FE) Sikeres bekötésnél ha az infrasorompó útjába akadály kerül, felvillan a LED4 (zöld) a vezérlésen.

Infrasorompó nélküli bekötése

Ha nem használ infrasorompót, a programozható funkcióknál ne kapcsolja be az infrasorompókat.
Figyelem! Fokozott balesetveszély! Ne üzemeltesse a kaput a szükséges biztonsági eszközök nélkül!

Kulcsos kapcsoló bekötése



Teljes nyitáshoz 19 21
Kiskapu nyitáshoz 20 21

Elektromos zár



3 +24V DC
4 -24V DC

Elektromos zár használatánál az FH üzemmódot kapcsolja FH-1-re a programozható funkciókban.