Trust24

Használati és üzembe helyezési útmutató szakképzett telepítőknek

Figyelmeztetés

A szerelés elkezdése előtt olvassa el ezen tájékoztatót! Tilos az eszközt az előírtak ellenére, más célra használni. A felhasználót ki kell oktatni a működésről. A Beninca termékek biztonsági címkékkel vannak ellátva, ezek sérülése a garancia elvesztését eredményezi. A mozgató motorok eredeti Benincá alkatrészeket tartalmaznak, melyek mindegyike az érvényben lévő európai normatíváknak maradéktalanul megfelel.

Figyelem:

Ne szerelje szét a motort, ne javítsa a vezérlőt, forduljon a szakszervizhez!
A törött vagy elhajlott alkatrészekre nincs garancia!
A kapumozgató rendszert csak szakképzett és erre szakosodott telepítő telepíthet az EN12635 számú rendeletnek megfelelően!

Technikai adatok:

Tápfeszültség, vezérlő..... 230V
Tápfeszültség, motor 24V
Áramfelvétel 0,7-4A
Felvett munka 1000 ciklusra kb.: 2,5KWh

Csak is jó minőségű, sodrott erű kábelezéssel dolgozzon. A falon kívüli szerelések esetén UV álló pl: H07RN-F gumikábel használata ajánlott. Gégecső, vagy csatorna használat esetén a H03VV dupla szigetelésű kábelek is megfelelnek.
Ne használjon olcsó, vékony beltéri riasztókábeleket fotocellákhoz, kapcsolókhoz, enkóderhez!

- Használjon legalább 6A-es kismegszakítót a hálózati betápláláshoz!
- Használjon Érintésvédelmi relét az eszköz előtt!
- Az eszköz védelme érdekében telepítse a csomagban található fotocellát!

Vezérlés bekötése:

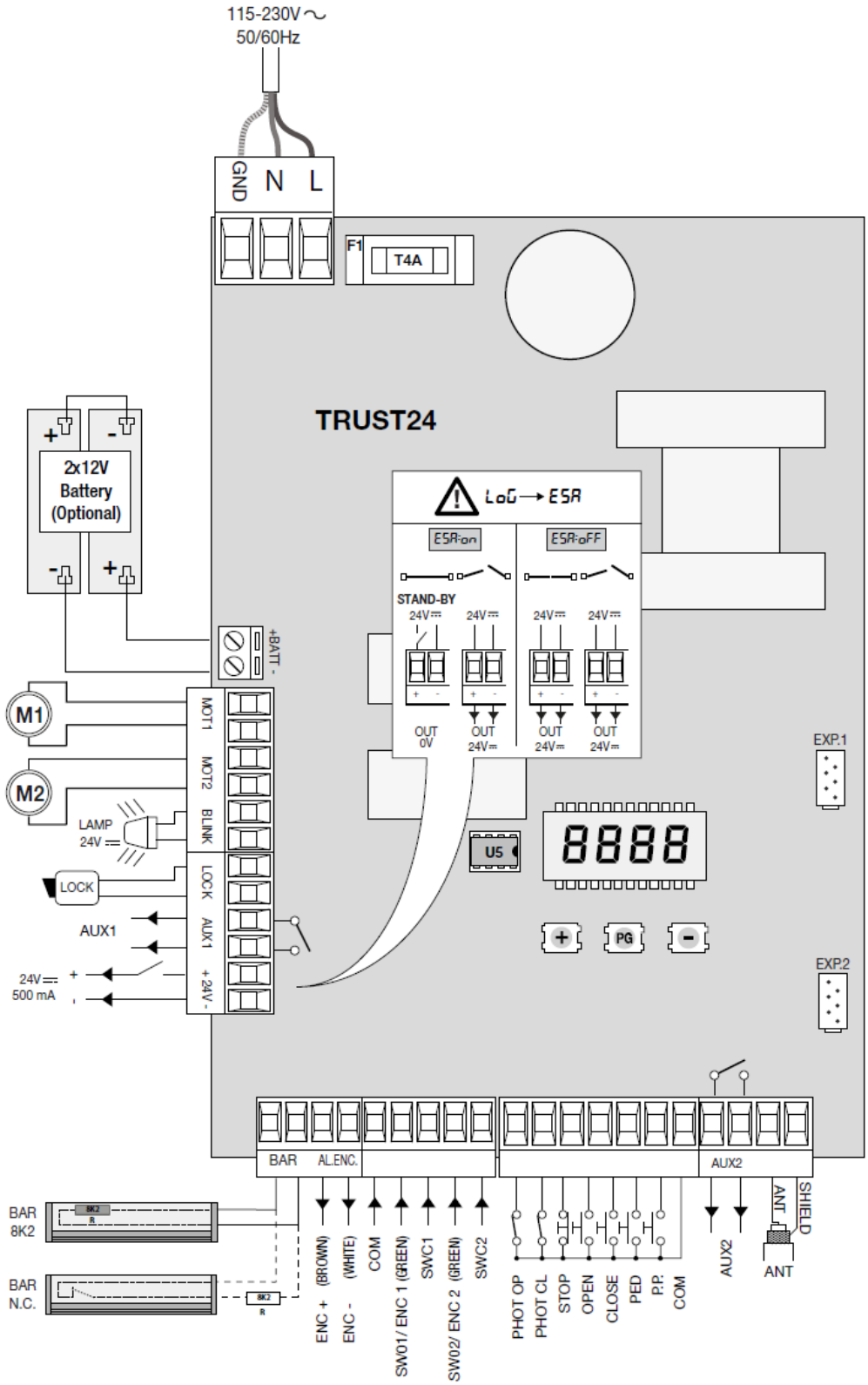

A vezérlés beüzemelése, és motor irányok beállítása:

1, Kösse be a motorokat a vezérlőbe, egyenlőre más kiegészítőt ne kössön a vezérlőre, és az átkötéseket se vegye ki!
Kösse be az enkódereket is, ügyeljen a helyes színjelölésekre!

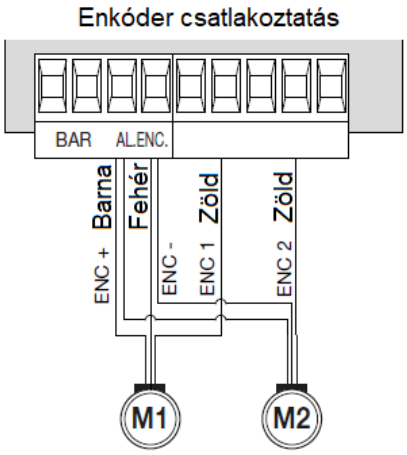

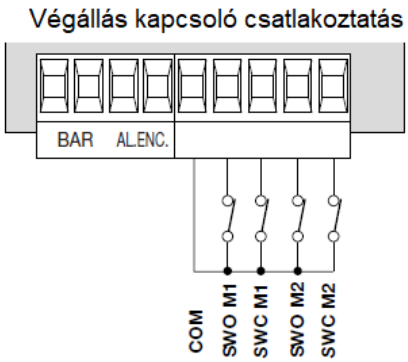

A tanításkor a következő tanítási módokat választhatja:

NLSV	NO limit switch	két vezetékes bekötés, a motor áram növekedésre áll meg
LSV	Limit switch	végállás kapcsolóval rendelkező motor
ENC	Encoder	Enkóderrel rendelkező motor

Első indítás:

2, Helyezze tápfeszültség alá a vezérlést. A kijelzőn a verziószám jelenik meg, majd eltűnik.
Állítsa fél állásba mindkét motort, majd zárja vissza a kuplungokat.
Adjon egy parancsot az **OPEN** és COM sorkapcsok közé egy kis drótdarab segítségével, és figyelje meg a működést. Mindkét motornak **nyitni** kell.
Amennyiben valamelyik motor zárás irányba indul, állítsa meg a vezérlőt a "-" gombbal, és fordítsa meg a hibás irányban mozgó motor polaritását.

Amennyiben a sorrend rossz a motorok átkötése helyett használhatja az Minv logikai parancsot, ebben az esetben a két motor iránya és egymás utáni sorrendje megfordul.

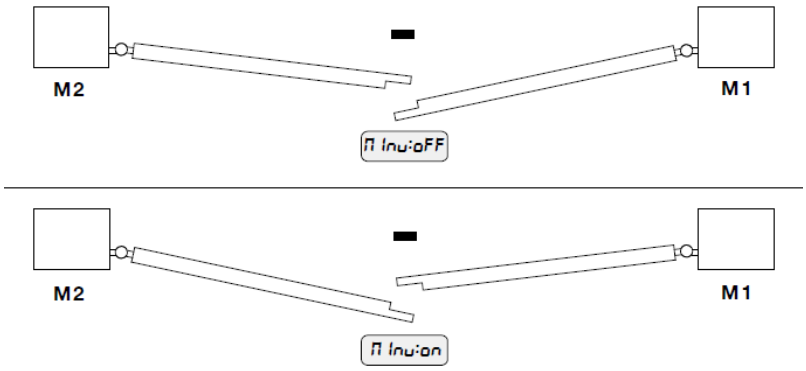

3, A menüben állítsa a "Minv" paramétert a fenti rajznak megfelelően. Az M1 az elsőnek nyíló szárnyon lévő motor.

A motor inverz menüponthoz való eljutás:

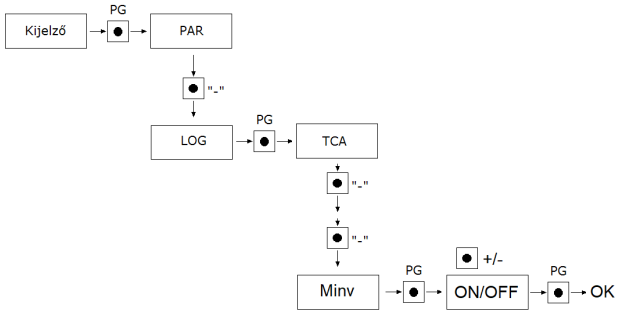

4, Indítsa el az AUTO automatikus kalibráció menüpontot.

Az AUTO menüben Belépve a +/- gombokkal válassza az ENC, azaz enkóderes bekötést, majd nyomja meg a középső gombot.
A vezérlés enkóderrel történt bekötés esetén automatikusan megméri az úthosszakat, és beállítja a motor áram küszöb szinteket. Ha minden jól történt akkor az OK felirat jelenik meg.
A menüből a kilépés a +/- gombok egyszerre történő megnyomásával lehetséges.

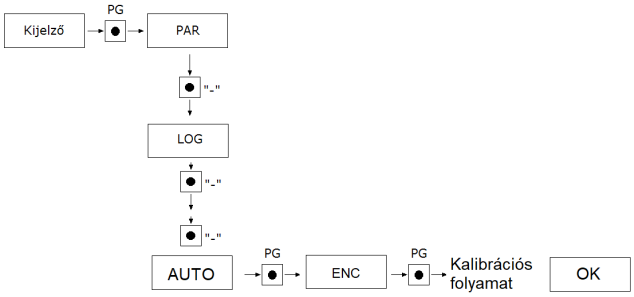

Ügyeljen, hogy az automatikus tanulási folyamat ne akadjon el, ilyenkor senki, vagy semmi se akadályozhatja a kapuszárnyak haladását!

Kiegészítők csatlakoztatása:

Amint az AUTO kalibráció sikerült, csak utána csatlakoztasson kiegészítőket!
AUX-1 és AUX-2 segéd relé kimenet választható funkciója

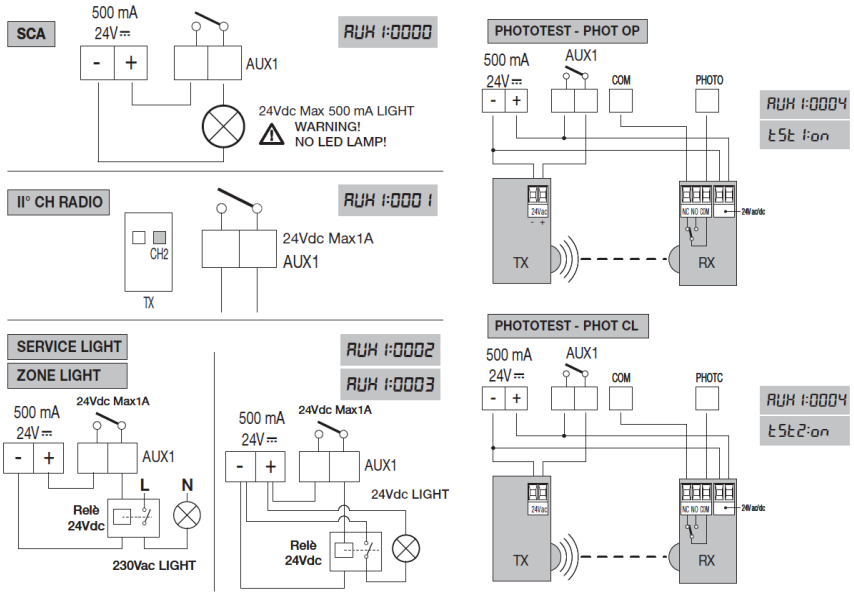

SCA	Kapu állapot visszajelzése portaszolgálatra
Phototest OP	Nyitás irányú fotocella teszt bekötési lehetőség
Phototest CL	Zárási irányú fotocella teszt bekötési lehetőség
Szervizfény	Szervizfény, vagy helyi megvilágítás, amíg a kapu mozgása tart

Paraméterek, logikák, speciális funkciók menü:

Az alábbi táblázatban a vezérlésben található egyes funkciók kerülnek leírásra. Vannak olyan paraméterek, melyek egymás tulajdonságait befolyásolják. Kérjük kövesse figyelemmel a táblázat paramétereit.

PARAMÉTEREK {PAR}	TCA	Automata zárási idő. Csak „TCA”=ON logikával aktív. A beállított idő végeztével a vezérlés zárási parancsot ad.	3-240-(40s)
	TPED	Kiskapu nyitási idő Motor1 kimenetén. TM1 paraméter százalékos értéke, vagy idő.	1-99-(50%)
	SPD1	Motor1 sebesség állítás normál menetben	50-99-(99%)
	SPD2	Motor2 sebesség állítás normál menetben	50-99-(99%)
	SLD1	MOTOR1 lassítási sebessége, a teljes sebességnek a megadott százaléka.	10-50-(25%)
	SLD2	MOTOR2 lassítási sebessége, a teljes sebességnek a megadott százaléka.	10-50-(25%)
	TDMO	Motor2 késleletetési ideje nyitási fázisban.	0-15-(2s)
	TDMC	Motor1 késleletetési ideje zárási fázisban.	0-40-(3s)
	TSM1	1 motor, Lassítási fázis kezdete a kapu véghelyzetétől százalékos arányban.	1-99-(20%)
	TSM2	2 motor, Lassítási fázis kezdete a kapu véghelyzetétől százalékos arányban.	1-99-(20%)
	PMO1	1. motorerő nyitási fázisban, normál menetben.	1-99-(50%)
	PMC1	1. motorerő, zárási fázisban, normál menetben.	1-99-(50%)
	PMO2	2. motorerő, nyitási fázisban, normál menetben.	1-99-(50%)
	PMC2	2. motorerő, zárási fázisban, normál menetben.	1-99-(50%)
	PSO1	1. motorerő, lassítás/fékezés üzemben nyitáskor.	1-99-(20%)
	PSC1	1. motorerő, lassítás/fékezés üzemben záráskor.	1-99-(20%)
	PSO2	2. motorerő, lassítás/fékezés üzemben nyitáskor.	1-99-(20%)
	PSC2	2. motorerő, lassítás/fékezés üzemben záráskor.	1-99-(20%)
	TLS	Szervizfény idő minden indításkor az AUX1, vagy AUX2 kimeneten	1-240-(60)
	T2CH	2CH időzítés az AUX1 vagy AUX2 kimeneten, 2CH rádiócsatorna indítása esetén, 0 érték esetén bistabil kimenetté válik.	0-250-(1)
	ALrM	Fotocella aktiválhatja a megadott ideig, zárási fázisban.	10-240(60)
	TLOC	Zár kimenet idő idő=érték x 100ms	0-50 (10=1s)
	ULOC	Zár feszültség "0":12V "1":24V	0-1(0)
	SASc	Tehermentesítés zárás irányban, a záródási ütköző elérése után ellentétes irányban megmozdítja a kart, könnyebb kioldás érdekében.	0-40 (10)
	SASo	Tehermentesítés nyitás irányban, az ütköző elérése után ellentétes irányban megmozdítja a kart, könnyebb kioldás érdekében.	0-40 (5)
	SEAV	Az enkóder küszöbét szabályozza a normál sebességű fázisban. 1: minimális érzékenység – 99: maximális érzékenység.	0-99-(1%)

	SEAR	Az enkóder küszöbét szabályozza a lassítási fázisban. 1: minimális érzékenység – 99: maximális érzékenység.	0-99-(1%)
	AUX1	A kimenetet a következő funkciókhoz lehet hozzárendelni: 0, SCA kimenet nyitott kapu-zárt kontaktus, zárt kapu-nyitott kontaktus, szaggatott ha a kar mozog. 1, 2CH rádió kimenet 2, Segédvilágítás kimenet TLS paraméter ideig 3, ameddig a motor mozog addig zárt kontaktust ad. 4, Fotocella teszt kimenet 5, Villogó kimenet u.a. mint a BLINK kim. 6, Riasztás kimenet	0-6(0)
	AUX2	A funkciók megegyeznek az AUX1 funkcióival.	0-6(0)

***FIGYELEM:** Egy helytelen beállítás veszélyes lehet. Vegye figyelembe az érvényben lévő normatívákat!

LOGIKÁK {LOG}	TCA	Automatikus zárás: On: bekapcsolva, a szünetidő a paraméterek TCA menüpontjában beállítható. Off: Kikapcsolva.	(ON)
	IBL	Társasházi funkció: On: bekapcsolva. A P.P. bemenetre adott impulzusnak vagy a távirányítónak nincs hatása nyitási fázisban. Off: Kikapcsolva.	(OFF)
	IBCA	Társasház funkció auto visszazáráskor On: A kaput csak nyitni lehet és a TCA zárja be Off: A kaput TCA lejárta előtt be lehet zárni.	(OFF)
	PP	A P.P. gomb és a távirányító működését választja ki: On: NYIT>ZÁR>NYIT> Off: NYIT>STOP>ZÁR>STOP>.	(OFF)
	PRE	Elővillogás: On: bekapcsolva. A villogó aktiválódik 3mp-cel a motor indulása előtt. Off: kikapcsolva.	(OFF)
	SCL	Gyors zárás: On: bekapcsolva. Nyitott kapunál, vagy nyitási fázisban a fotocella beavatkozása indítja az automatikus zárást 3 mp. után. Csak TCA=ON logika esetében aktív. Off: Kikapcsolva.	(OFF)
	HTR	Ember jelenléte, vagy nyomógombos működtetés: On: Amíg az OPEN és CLOSE bemenetek aktívak, addig működteti a motorokat abban az irányban. Off: Automatikus működés.	(OFF)
	LTCA	Villogó szünetidő alatt: On: A villogó villog a szünetidő alatt. Off: A villogó sötét a szünetidő alatt.	(OFF)
	MBLH	Villogó működési mód On: Villogtatott kimenet Off: Fix feszültségű kimenet	(OFF)
	TST1	Fotocella teszt funkció: On: PHOTO O bemenetre kötött fotocella tesztelésére szolgál. Off:Teszt kikapcsolva.	(OFF)
	TST2	Fotocella teszt funkció: On: PHOTO C bemenetre kötött fotocella tesztelésére szolgál. Off: Teszt kikapcsolva.	(OFF)
	TST3	Élvédalmi gumi teszt funkció: On: SC/RF eszköz tesztelésére szolgál. Off: Teszt kikapcsolva.	(OFF)
	1MOT	Egy-, vagy kétmotoros üzemmód: On: csak motor 1 kimenet aktív. Off: Mindkét motor aktív.	(OFF)

	Minv	Motorcsere On: Motor 2 indul nyitáskor. Off: Motor1 indul nyitáskor.	(OFF)
	HAM	„Kosütés” funkció: On: Nyitáskor a kapuszárnyakat összefeszíti, hogy az elektromos zár könnyebben kiakadjon (2mp-ig zárás irányba feszíti a motorokat). Off: Feszítés kikapcsolva.	(OFF)
	ROPF	On: Áramszüneti nyitás, csak akkuval üzemeltethető! Az akku alacsony feszültség szint elérésekor már nem lehet visszazárni a kaput. Off: a funkció kikapcsolva.	(OFF)
	BLCO	Befeszítés nyitáskor: On: **Csak végállás kapcsolós motorok esetén használható**, a nyitási végállás jelétől számítva 0,5s után kapcsolja ki a motort, ezzel az a külső ütközőnek feszül. Off: kikapcsolva.	(OFF)
	BLCC	Befeszítés záráskor: On: **Csak végállás kapcsolós motorok esetén használható**, a zárási végállás jelétől számítva 0,5s után kapcsolja ki a motort, ezzel az a középső ütközőnek feszül. Off: kikapcsolva.	(OFF)
	MLOC	Elektromos zár típus: On: fordított működésű (nyugalmi áramú) elektromos zár. Alap állapotban 12Vac/0,5A max tápot kap. Minden nyitási művelet előtt elveszi a tápot a TLOC para-méterben beállított időre. Off: memóriás, vagy impulzusos elektromos zár. Alap- állapotban nem kap tápot. Minden nyitási művelet előtt 12Vac tápot kap a TLOC paraméterben beállított időre.	(OFF)
	CVAR	Ugrókódos adók vétele: On: csak ugrókódos adókat fogad Off: ugró- és fixkódos adókat fogad.	(ON)
	REM	Rádiótanítás adóval: On: Meglévő adóról történő tanítás engedélyezve. Off: Nem lehet távolról, csak menüből programozni az adót.	(ON)
	ESA	Energiatakarékos üzemmód, On: zárás után a 24V-os kimenetet lekapcsolja. Off: a 24Vdc mindig jelen van.	(ON)

Rádióadók tanítása: a rádióvevő **512 gombot** képes megtanulni.

Az adókat egyesével taníthatja fel a vezérlésnek Az első feltanított adó meghatározza a kódolást, ügyeljen a DUAL rendszerű adók (pl zöld gombos TO.GO) tanításakor.

Lépjen rá a kívánt menüpontra: sorrendben: PG gomb majd kétszer a „-” gomb majd ismét a PG gomb (PP parancsra feltanítandó adó) majd végül nyomja meg a középső „PG” gombot, a kijelzőn a „PUSH” felirat jelenik meg, Nyomja meg az adó gombját, melyet társítani szeretne a funkcióhoz. Ha a vezérlés jóváhagyta a parancsot, az „OK” felirat jelenik meg, ha nem fogadja el a kódot akkor az „ERR” felirat jelenik meg.

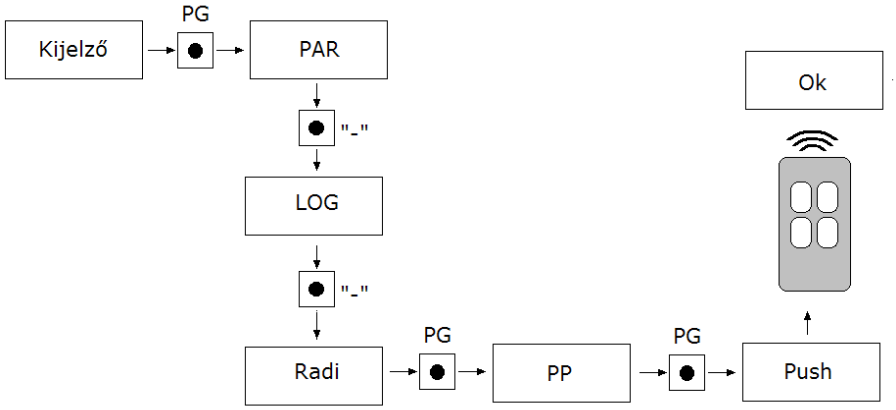

	MENÜ	FUNKCIÓ
RADIÓ{RAD}	PP	Ezt a funkciót kiválasztva a vevőt várakozásba teszi (PUSH) nyit-stop-zár-stop funkciót társítva. A kapu teljes nyitását eléri a funkcióval.
	2Ch	Ezt a funkciót kiválasztva a vevőt várakozásba teszi a második rádió csatornát társítva. További beállítási paraméterek: 2CH logikák menüpontban.
	Ped	Ezt a funkciót kiválasztva a vevőt várakozásba teszi gyalogos nyitás funkciót társítva. A kapu elsődleges szárnyát eléri a funkcióval gyalogos közlekedésre.
	STOP	Ezt a funkciót kiválasztva a vevőt várakozásba teszi STOP funkciót társítva. A távirányító gomb megnyomása leállítja a kapu működését, az automatikus záródási időt is megállítja, csak újabb indítóparancsra indul a kapu.
	N TH	Feltanított távirányítók száma. (max 512)
	CLR	Egy meglévő távirányító törlése, szükséges az adó hozzá, A „PG” gomb megnyomása után adjon parancsot az adón, azt törli a vezérlés az „OK” felirat után.
	RTR	Vevő memóriájának teljes törlése. A művelet megerősítését fogja kérni a rendszer. Nyomja meg ismét a „PG” gombot.

Globális funkciók:

MENÜ	FUNKCIÓ
MACI	Karbantartási funkció, OFF helyzetben kikapcsolva. egy egység 100 ciklust jelent, amint a ciklusok száma meghaladja a felvitt értéket, a figyelmeztető fény jelzi az esedékes karbantartást, a vezérlés bekapcsolja a villogót.
AUTO	Automatikus tanítási mód, a kapu paramétereit automatikusan kitölti a programozás alatt. Nyitási és zárási manőverek után az „OK” felirat látható, ha a programozás hibába akadt, akkor az „ERR” felirat olvasható, a művelet elvégzését a **Tanítási folyamatok** címszó alatt találja.
RES	Vezérlés resetelése. FIGYELEM!: a vezérlés visszaáll a gyári értékekre. A „PG” gomb első megnyomására felvillan a RES felírat, a „PG” gomb következő megnyomására pedig a gyári értékek kerülnek feltöltésre. **Jegyzet: a vevőről nem törlődnek az adók.**
NMAN	Látható az automatizálás által elvégzett teljes ciklusok (nyitás+zárás) száma. A „PG” gomb első megnyomásával látható ez első 4 számjegy, második megnyomásával az utolsó 4 számjegy. Pl. „PG” 0012 „PG” 3456 azaz: 123456db elvégzett ciklus olvasható össze.
CODE	A vezérlőelektronikát egy négykarakteres kóddal le lehet védeni. A karakterek a 16-os számrendszer alapján a következők lehetnek:0-9, A, B, C, D, E, F. Az alapérték: 0000 (négy darab nulla) ebben az esetben a rendszer nincs kóddal levédve. A „+” és „-” gombokkal lehet a kódot beállítani, A felirat után nyomja meg a „PG” gombot, és vigye be az első karaktert. majd vigye be a többit is, az utolsó karakter után a „COMF” felirat jelenik meg, ismét vigye be az előző négy karaktert. Ezek után a vezérlés menüjébe csak a megfelelő kóddal lehet belépni. Figyelem! Ha a kódot elfelejtette, csak a szakszerviz tudja azt kinullázni, melynek anyagi költsége van, ebben az esetben a gyári értékek lesznek visszatöltve a panelre.

Diagnosztika:

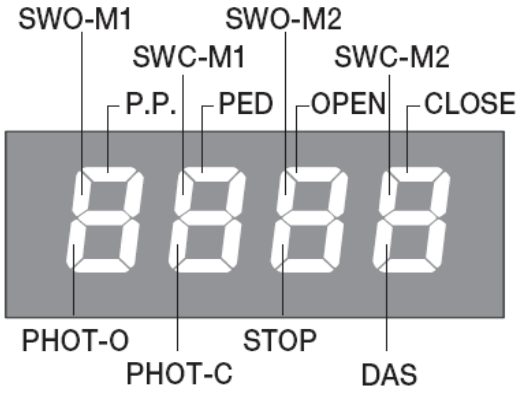

Az NC biztonsági bemenetek a függőleges szegmensekben vannak megjelenítve, az NO indító bemenetek pedig a vízszintes szegmensekben.

Távtanítás: Csak nyitott kapunál tudja elvégezni a tanítást, illetve a REM logikai kapcsoló ON módban legyen!

1, Nyomja meg a már működő adó rejtett gombját
2, Nyomja meg 5mp-en belül a használni kívánt csatornát ismét ezen az adón.
3, Felkapcsolódik a villogó lámpa.
4, Tíz másodpercen belül nyomja meg az új adó rejtett gombját, majd a használni kívánt gombot az új adón.

Hibaüzenetek:

AMP1 Elakadás hiba, felütközés, rossz végállás beállítás az 1. Motornál.
AMP2 Elakadás hiba, felütközés, rossz végállás beállítás az 2. Motornál.
ENC1 Az 1. Motor nem forog, szénkefe, vagy enkóder kábel, jeladó hiba.
ENC2 A 2. Motor nem forog, szénkefe, vagy enkóder kábel, jeladó hiba.
Err1 Motor1 hiba, megszakadt, tekercs, eltörött vezeték.
Err2 Motor2 hiba, megszakadt, tekercs, eltörött vezeték.
Err4 Nyitási fotocella hiba a hibakód csak bekapcsolt teszt esetén jön elő.
Err5 Zárási fotocella hiba a hibakód csak bekapcsolt teszt esetén jön elő.
Err6 Autoset hiba, tanítás közben.
Err8 Autoset hiba, folyamatosan kint van az indítójel a start bemeneten.
Err Autoset hiba, a STOP bemenet megszakította a tanítási folyamatot.
Bar Biztonsági élvédelem aktív, nincs meg a 8,2K ohm.
ThrM Túlterhelés védelem, hosszas erőlködés után letiltja a működést.
Ovd1 A legnagyobb teljesítmény ellenére is elakad az 1. motor.
Ovd2 A legnagyobb teljesítmény ellenére is elakad a 2. Motor.